nuna®

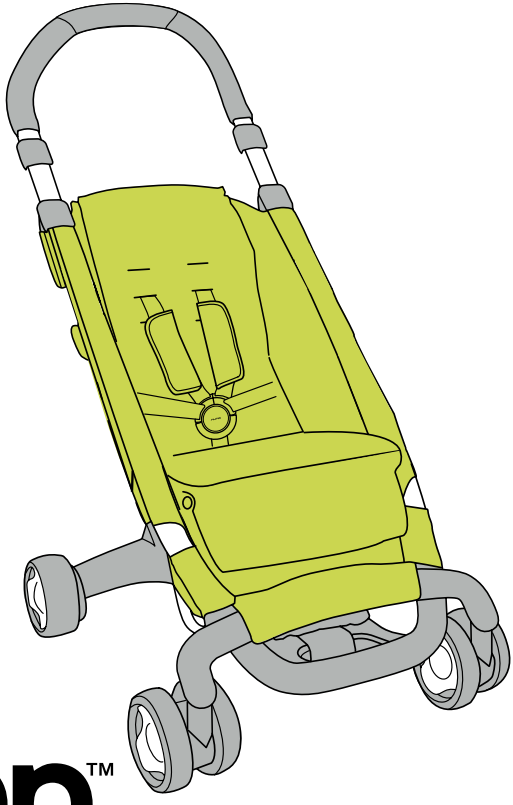

pepp™ luxx

instruction manual

Thanks for choosing Nuna!

Enjoy your Nuna PEPP luxx!

nuna®

Illustrations

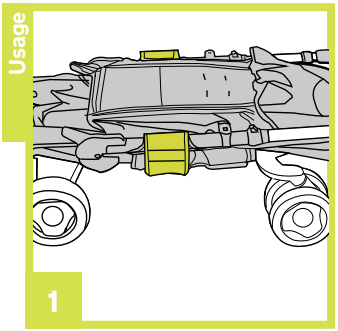

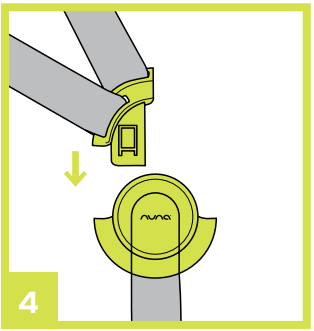

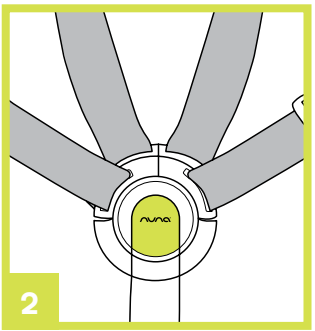

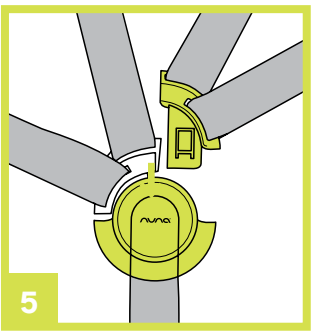

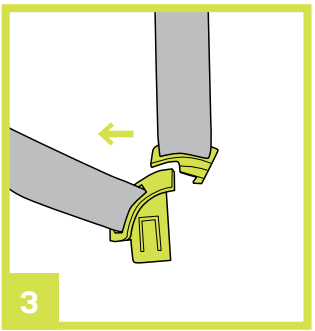

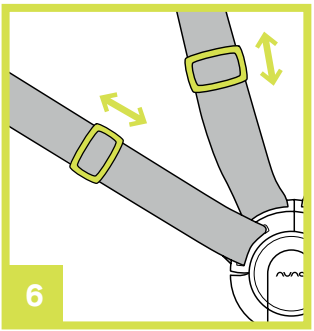

Illustrations

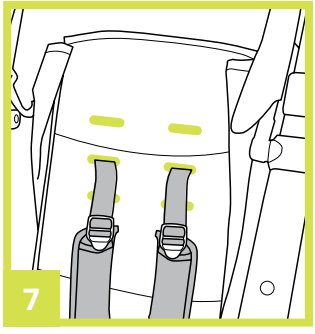

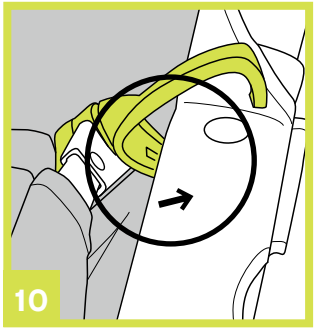

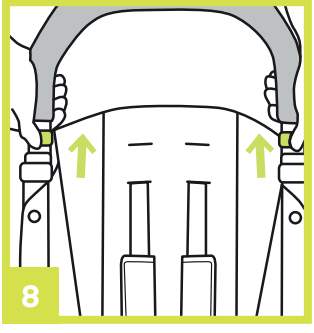

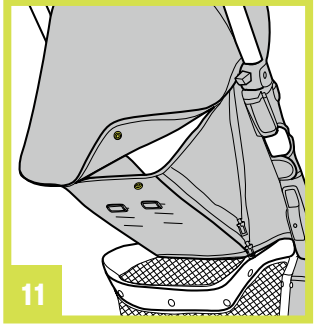

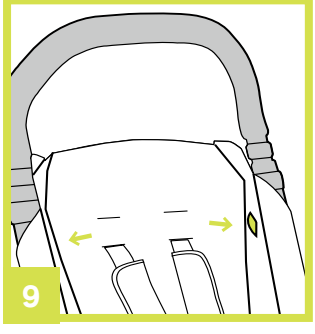

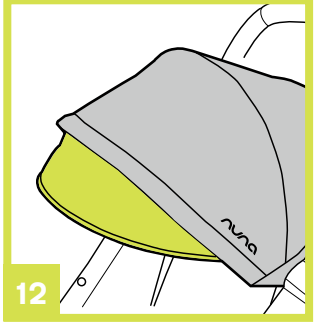

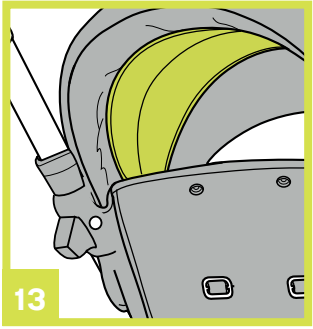
13

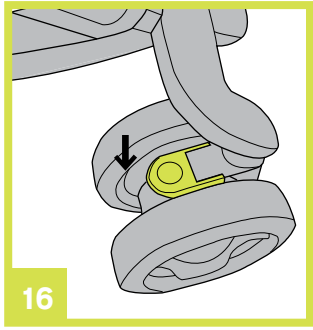
16

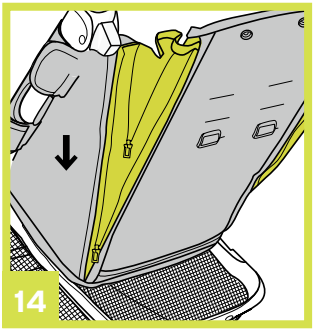
14

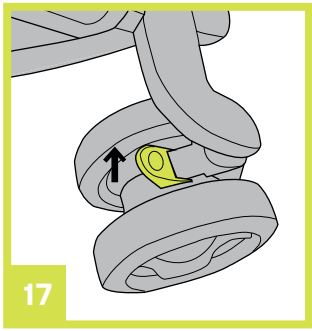
17

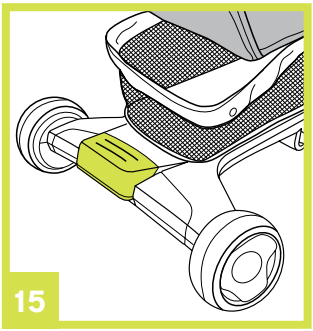
15

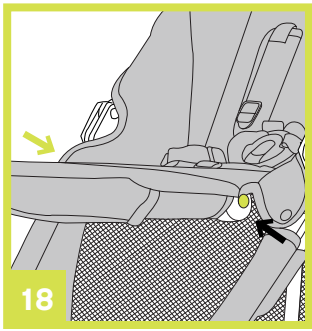
18

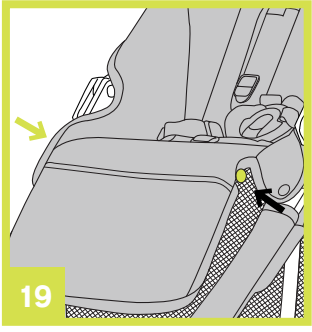
19

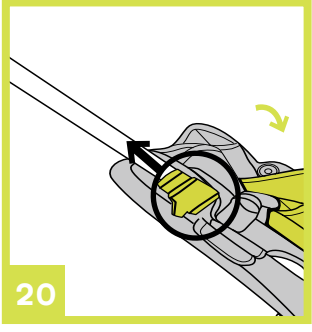
20

Contents

Illustrations 2-5

English (EN) 6

- Safety and Warnings 7-10
- Contents of the box 11
- How to set up the Nuna PEPP luxx 11
- How to use the Nuna PEPP luxx 12-14
- Cleaning and maintenance 15
- Warranty and service 16
- Where to find Nuna products 17

Nederlands (NL) 19-31

Français (FR) 33-45

Deutsch (DE) 47-59

Italiano (IT) 61-73

Español (SP) 75-87

Čeština (CZ) 89-101

Slovensky (SK) 103-115

中文(繁体) 117-128

中文(简体) 129-140

한국어(KO) 141-152

EN

Safety and recommendations

Please take note of the following before using the Nuna PEPP luxx.

Safety is very important to us and you can be assured that our products comply with the relevant standards and that they have been tested by a number of independent testing panels and laboratories.

The Nuna PEPP luxx is a patented product and complies with the European standard of wheeled child conveyances EN 1888:2012

If you have any questions or comments regarding the Nuna PEPP luxx, we will be glad to hear them through our web site **nuna.eu**

IMPORTANT! KEEP THIS MANUAL FOR FUTURE REFERENCE!

Read these instructions carefully before use and keep them for future reference. Your child's safety may be affected if you do not follow these instructions.

This vehicle is intended for children from birth and up to 15 kg maximum.

Warnings

Failure to follow these warnings and instructions could result in serious injury or death.

! **WARNING** A child's safety is your responsibility.

! **WARNING It may be dangerous to leave your child unattended.**

! **WARNING** Ensure that all the locking devices are engaged before use.

! **WARNING** Use a harness as soon as your child can sit unaided.

! **WARNING** Suitable from birth and designed to accommodate your child from infant to toddler (up to a weight of 15 kg).

! **WARNING** Never carry more than one child at a time in this vehicle.

! **WARNING** Any load attached to the handle affects the stability of the PEPP luxx/pram/pushchair.

! **WARNING** Always use the crotch strap in combination with waist belt.

! **WARNING** This product is not suitable for running or skating.

! **WARNING** To avoid any danger of suffocation, remove all plastic covers before using this item and destroy or keep away from babies and children!

Further warnings

- **WARNING** Always use the restraint system.
- The harness must always be correctly fitted and adjusted. The harness is not a substitute for a proper adult supervision.
- Always set the parking brake on the PEPP luxx when you stop.
- Children must always be clear of moving parts while making adjustments, like folding and unfolding.
- Never leave a child in the PEPP luxx when ascending or descending stairs or escalators, or when traveling on other forms of transport.
- Do not carry additional children, goods, accessories in or on this PEPP luxx except as permitted in this leaflet. They may cause the PEPP luxx to become unstable.
- Do not place any item on the canopy.
- Overloading, incorrect folding, and the use of accessories e.g. child seats, bag hooks, rain covers, PEPP luxx boards, etc… other than those approved by Nuna may damage or make this PEPP luxx unsafe.
- Any damage caused by the use of accessories not supplied by Nuna will not be covered in terms of warranty.
- Never allow children to stand on the footrest.
- **WARNING** Do not use the vehicle if any parts are damaged or missing.

- **WARNING** Use original Nuna parts and accessories only.
- Negotiate curbs and rough ground carefully. Repeated impact will cause damage to the PEPP luxx.
- The tires may leave black marks on some surfaces, particularly smooth floors like parquet, laminate and linoleum.
- Do not leave the PEPP luxx exposed in the vicinity of a strong source of heat i.e. a radiator or open fire.
- Do not store your PEPP luxx in a damp place. Always allow the fabric to dry naturally away from direct heat.
- Keep small parts away from children as they pose a choking hazard.
- The maximum weight to be placed in the basket is 4.5 kg.
- **WARNING** Check that the seat unit or car seat attachment devices are correctly engaged before use.
- **WARNING** To avoid injury ensure that your child is kept away when unfolding and folding this product.
- **WARNING** Do not let your child play with this product.
- This pushchair has been designed to use from birth. We recommend using the most reclined position for newborn babies. D rings are provided at the ends of the waist belt on either side of the seat for the attachment of a safety harness approved to BS 6684 or EN 13210.
- The parking device shall be engaged when placing and removing the children.

Contents of the Box

Nuna PEPP luxx and canopy

Tools Needed: None

How to set up the Nuna PEPP luxx

Opening the Nuna PEPP luxx

Check that you have all the parts for this product before using it.
The assembly should be performed only by adults.

1 Undo the Velcro® on one or both sides. **(1)**

2 Pull handle upward.

3 Check that the stroller is completely latched open before continuing.

How to use the Nuna PEPP luxx

Securing child

1 To release the buckle latch, push on center button and remove the clips. **(2)**

2 To secure child, assemble buckle. **(3, 4, 5)**

3 Fit harness snugly to child by sliding each adjustment buckle. **(6)**

Adjusting the shoulder harness position

1 In back of seat, turn adjustment buckle and push through the slot to remove harness.

2 Reinsert harness into desired slots for comfortable fit. **(7)**

3 For children less than 6 months, the shoulder straps shall run through the lowest shoulder slots. For children older than 6 months, the shoulder straps can run through the two upper shoulder slots. **(7)**

Adjusting the push handle

1 Unlock by pulling up on the release/sliders on both sides. **(8)**

2 Pull or push on handle to adjust to desired height.

Attaching and detaching the canopy

1 Adjust handle to fully extended position. **(8)**

2 Find the holes on the upper inside of the seat back sides. **(9)**

3 Insert canopy mount through the hole and into the bracket on the under side of the handle on both sides. **(10)**

4 Attach the snaps on the rear of the seat back. **(11)**

5 To detach canopy, pull inwards on canopy mounts until they slide out.

Adjusting the canopy

1 To open the canopy, pull canopy towards front. To fold the canopy, push canopy towards back. **(12)**

2 Position the eyeshade forward or backward as needed. **(13)**

Adjusting the recline

1 Unzip for recline positions. **(14)**

2 Zip up to upright positions.

Applying the brake

1 To lock, push down the center brake pedal. **(15)**

2 To unlock, push up the center brake pedal.

Swivel Lock Wheel

1. To lock, press down on the swivel locks on both front wheels. Locks will engage as soon as the wheel is straight. **(16)**

2. To unlock, pull up on both locks. **(17)**

Adjusting the calf support

1 To lower the calf support, press in both buttons on the sides and rotate the calf support downward. **(18)**

2 Raise the calf support, for up position. **(19)**

Folding the Nuna PEPP luxx

1 Adjust handle to lowest position. **(8)**

2 pull up on the fold levers on both sides of the handle. **(20)**

3 Fold handle forward. **(20)**

4 Secure the VelcroR on one or both sides. **(1)**

EN

Cleaning and maintenance

Your PEPP luxx is a valuable piece of equipment and deserves careful handling.

You can clean the frame, the plastic parts, and the fabric with a damp cloth, but don't use abrasives or bleach. Do not machine wash. Do not use silicon lubricants, as they will attract dirt and grime. Continued and extended exposure to sunlight can change the colour of many materials.

For reasons of safety, only use original Nuna parts.

Clean the wheels regularly with water and remove the dirt.

To ensure the long-lasting use of your PEPP luxx, wipe it off with a soft, absorbent cloth after using it in rainy weather.

It is normal for fabric to discolour from sunlight and to show wear and tear after a long period of use, even when used normally.

Check regularly if any parts are torn, broken, or missing and that everything functions properly. If this is the case, stop using thePEPP luxx.

Warranty and service

The Nuna PEPP luxx is covered by a one-year warranty. If this product shows a defect during the warranty period, please contact your retailer. If the retailer is unable to help you, they will make contact with the local Nuna distributor.

Please be aware that the model number and serial number located under the basket on the frame of the product will be required in the event of a warranty claim.

To register your product, please go to our website at **nuna.eu**

Terms of warranty

The warranty takes effect at the date of purchase of the product and is valid for one year. The warranty provides you with a right of repair but not a product exchange or return. The warranty will not be extended even if some repairs have been made. Nuna has the right to improve the design of the product without any obligation to update the products manufactured previously.

The warranty will not apply in the following circumstances:

- If you can not provide the sales receipt or proof of purchase of the product.
- If the defect results from normal wear.
- If the defect results from an accident.
- If the defect results from a failure to follow the instructions of assembly, use, care, and maintenance provided in the instruction manual.
- If the defect results from overloading (maximum weight = 15 kg).
- If repairs have been carried out by a third party.
- If the defect results from the use of accessories others than Nuna.

EN

Where to find Nuna products?

If you are looking for Nuna retailers in your area, please consult our website: **nuna.eu**

Contact

We always look forward to improving our products and developing new ideas, so please feel free to contact us to submit any comments or questions regarding the Nuna products.

nuna.eu

Nuna International BV
De Beeke 8, 5469 DW,
ERP The Netherlands

Thanks for choosing Nuna!

Bedankt voor uw Nuna aankoop!

Nuna ontwerpt opvallende, slimme en mooie producten.

De kleine lichtgewicht Nuna buggy is handig opvouwbaar tot een praktisch, compact formaat.

De PEPP luxx is met één hand te duwen en zorgt in combinatie met de zwenkwielen en volledige vering voor een uitstekende manoeuvreerbaarheid en rijcomfort.

Dankzij de verstelbare rugleuning, de verstelbare handgreep, de bagagemand en andere kenmerken is de PEPP luxx ideaal in het dagelijks gebruik.
Bovendien geven de unieke vormgeving en uitdagende kleuren uw kinderwagen een heel eigen karakter.

De Nuna PEPP luxx is een eenvoudig, praktisch en veilig vervoermiddel voor uw kind.

Veel plezier met uw Nuna PEPP luxx!

nuna®

Inhoud

NL

Afbeeldingen 2-5

Nederlands (NL) 20

Veiligheid en waarschuwingen 21-24

Inhoud van de doos 25

De Nuna PEPP luxx in elkaar zetten 25

De Nuna PEPP luxx gebruiken 26-28

Reiniging en onderhoud 29

Garantie en service 30

Waar vindt u Nuna producten 31

Veiligheid en aanbevelingen

Lees het volgende aandachtig voordat u de Nuna PEPP luxx in gebruik neemt.

Veiligheid is voor ons van groot belang. U kunt erop vertrouwen dat onze producten voldoen aan de relevante normen en dat ze zijn getest door diverse onafhankelijke testpanels en laboratoria.

De Nuna buggy is een gepatenteerd product dat voldoet aan de Europese veiligheidsnorm voor kinder- en wandelwagens EN 1888:2012.

Heeft u vragen of opmerkingen over de Nuna PEPP luxx, aarzel dan niet deze kenbaar te maken via onze website **nuna.eu**

BELANGRIJK! BEWAAR DEZE HANDLEIDING VOOR LATER GEBRUIK!

Lees alle instructies voordat u het product in elkaar zet en in gebruik neemt. Bewaar de instructies. Het niet opvolgen van deze waarschuwingen kan een negatief effect hebben op de veiligheid van uw kind.

Deze wagen is bestemd voor kinderen vanaf de geboorte tot maximaal 15 kg.

Waarschuwingen

Het niet opvolgen van deze waarschuwingen en instructies kan leiden tot ernstig letsel of de dood.

! **WAARSCHUWING** De veiligheid van uw kind is uw verantwoordelijkheid.

! **WAARSCHUWING** Houd altijd toezicht op uw kind.

! **WAARSCHUWING** Zorg ervoor dat alle sluitingen vergrendeld zijn vóór gebruik.

! **WAARSCHUWING** Gebruik een gordel zodra uw kind zelfstandig kan zitten.

! **WAARSCHUWING** Geschikt vanaf de geboorte en ontworpen om uw kind comfortabel te laten zitten, van zuigeling tot peuter (tot een gewicht van 15 kg).

! **WAARSCHUWING** Vervoer nooit meer dan één kind tegelijk in deze kinderwagen.

! **WAARSCHUWING** Ieder gewicht dat wordt bevestigd aan de handgreep heeft een negatief effect op de stabiliteit van de PEPP luxx/kinderwagen/wandelwagen.

! **WAARSCHUWING** Gebruik altijd de kruisgordel in combinatie met de heupgordel.

! **WAARSCHUWING** Dit product is niet geschikt om mee hard te lopen of te skaten.

! **WAARSCHUWING** Verwijder, om verstikkingsgevaar te voorkomen, alle plastic afdekkingen voordat u het product in gebruik neemt en vernietig deze of houd deze uit de buurt van baby's en kinderen!

Overige waarschuwingen

- **WAARSCHUWING** Gebruik altijd het beveiligingssysteem.
- De gordel moet altijd goed zijn bevestigd en juist zijn afgesteld. Ook als de gordel wordt gebruikt, is toezicht van een volwassene nodig.
- Gebruik altijd de parkeerrem wanneer u dePEPP luxx stilzet.
- Voorkom dat kinderen in aanraking komen met bewegende delen als u de PEPP luxx verstelt, bijvoorbeeld bij het in- of uitvouwen.
- Laat uw kind nooit in de PEPP luxx als u trappen of roltrappen op- of afgaat of als u reist met andere vormen van vervoer.
- Vervoer geen extra kinderen, goederen of accessoires in of op deze PEPP luxx behalve op de manier als toegestaan in deze brochure. Deze kunnen ertoe leiden dat de PEPP luxx instabiel wordt.
- Plaats geen voorwerpen op de zonnekap.
- Door overbelasting, onjuist opvouwen of het gebruik van accessoires zoals kinderzitjes, tashaken, regenschermen, meerijdplankjes etc. die niet door Nuna zijn goedgekeurd, kan de PEPP luxx beschadigd raken of onveilig worden.
- Schade die het resultaat is van het gebruik van accessoires die niet door Nuna zijn geleverd, valt niet onder de garantie.
- Laat kinderen nooit op de voetensteun staan.
- **WAARSCHUWING** Gebruik het vervoermiddel niet als er onderdelen zijn beschadigd of ontbreken.

- **WAARSCHUWING** Gebruik alleen originele onderdelen en accessoires van Nuna.
- Wees voorzichtig met rijden in bochten en op ruwe ondergrond. Herhaalde schokken brengen schade toe aan de PEPP luxx.
- De banden kunnen zwarte strepen achterlaten op sommige oppervlakken, met name gladde vloeren zoals parket, laminaat en linoleum.
- Houd de PEPP luxx uit de buurt van sterke hittebronnen zoals een radiator of open vuur.
- Berg uw PEPP luxx niet op in een vochtige omgeving. Laat de stof altijd vanzelf opdrogen uit de buurt van een directe hittebron.
- Houd kleine onderdelen uit de buurt van kinderen. Deze vormen een verstikkingsgevaar.
- De mand is ontworpen om een maximumgewicht van 4,5 kg te dragen.
- **WAARSCHUWING** Controleer of het bevestigingsmechanisme van het autozitje op de juiste manier is bevestigd voor gebruik.
- **WAARSCHUWING** Om letsel te voorkomen is het belangrijk dat u uw kind uit de buurt houdt bij het in- en uitvouwen van dit product.
- **WAARSCHUWING** Laat uw kind niet met dit product spelen.
- Deze PEPP luxx is ontworpen om vanaf de geboorte te gebruiken. Wij raden u aan voor pasgeboren baby's de laagste stand te gebruiken. D-ringen zijn voorzien aan de einden van de gordel aan beide zijden van de zitting voor de bevestiging van een veiligheidsgordel volgens BS 6684 of EN 13210.
- De parkeerhulp wordt aangesteld bij het plaatsen en verwijderen van de kinderen.

Inhoud van de doos

NL

Nuna PEPP luxx en luifel

Benodigde gereedschappen: geen

De Nuna PEPP luxx in elkaar zetten

De Nuna PEPP luxx openmaken

Controleer of u alle onderdelen voor dit product ontvangen heeft voordat u het in gebruik neemt. De PEPP luxx mag alleen door volwassenen in elkaar worden gezet.

1 Verwijder de Velcro® op een of beide zijden. **(1)**

2 Trek de handgreep omhoog.

3 Controleer of de kinderwagen volledig is ontgrendeld voordat u verder gaat.

De Nuna PEPP luxx gebruiken

Uw kind vergrendelen

1 Om de veiligheidsgesp te ontgrendelen: druk op de knop in het midden van de gesp en maak de clips los. **(2)**

2 Monteer de gesp om uw kind te vergrendelen. **(3, 4, 5)**

3 Trek de gordels aan door de verstelbare gespen te verschuiven totdat uw kind stevig vastzit. **(6)**

Positie van de schoudergordel verstellen

1 Draai de verstelbare gesp aan de rugleuning van de zitting en duw deze door de opening om de gordels te verwijderen.

2 Duw de gordel terug in de gewenste opening zodat deze goed past. **(7)**

3 Voor kinderen jonger dan 6 maanden moeten de schouderriemen door de onderste openingen van de ruggensteun gestoken worden. Voor kinderen ouder dan 6 maanden kunnen de schouderriemen door de twee bovenste openingen van de ruggensteun gestoken worden. **(7)**

De duwstang verstellen

1 Ontgrendel door trekken op de vrijlating / schuifregelaars aan beide zijden. **(8)**

2 Trek of duw op de handgreep om aan de gewenste hoogte aan te passen.

De zonnekap bevestigen en losmaken

1 Stel handvat om volledig uitgeschoven positie. (8)

2 Vind de gaten in de bovenste binnenkant van de rugleuning. (9)

3 Plaatsluifelbevestiging door de opening en in de beugelaan de onderkant van de handgreepaanbeidezijden.(10)

4 Bevestig de drukknopen aan de achterkant van de rugleuning. (11)

5 Om luifellostemaken, trektnaarbinnen op luifelopeningen tot zenaarbuitenschuiven.

De zonnekap verstellen

1 Om de kap te openen, trek de luifel naar voren. Om de kap te vouwen, duw de luifel naar de achterkant. (12)

2 Plaats de slaapmaskernaarvorenof achteruitalsdatnodig is. (13)

De rugleuning verstellen

1 Maak de ritsen los om de rugleuning naar achteren te klappen. (14)

2 Maak de ritsen vast om de rugleuning rechtop te zetten.

De rem gebruiken

1 Duw op het middengedeelte van het rempedaal om de buggy op de parkeerrem te zetten. **(15)**

2 Ontgrendelen: Duw het middengedeelte van het rempedaal omhoog.

Vergredelenwieldraaien

1. Om tevergrendelen, druk op de draaibaresluizenaanbeidevoorwielen. Slot zodra het wielrecht is. **(16)**

2. Om teontgrendelen, trek ubeidesloten. **(17)**

Instellen van de beenondersteuning

1 Om het kalf ondersteuningte verlagen, druk op de beide knoppen aan de zijkanten en draai de kuitsteunnaar beneden. **(18)**

2 Breng het kalf ondersteuning naar bover, voor maximaal positie. **(19)**

De Nuna PEPP luxx opvouwen

1 Stel handvat om laagste stand. **(8)**

2 trek aan het vouw hendels aan beide zijden van de handgreep. **(20)**

3 Klapbehandelennaarvoren.**(20)**

4 Zet de VelcroR op een of beide zijden. **(1)**

Reiniging en onderhoud

Uw buggy is een waardevol apparaat dat zorgvuldige behandeling verdient.

U kunt het onderstel, de plastic onderdelen en de stof reinigen met een vochtige doek. Het textiel is niet geschikt om in de wasmachine te worden gewassen. Gebruik geen siliconen smeermiddelen, want die trekken vuil aan. Langdurige blootstelling aan zonlicht kan de kleur van materialen veranderen.

Gebruik om veiligheidsredenen alleen originele Nuna-onderdelen.

Reinig de wielen regelmatig met water en verwijder het vuil.

Droog uw buggy na gebruik in regenachtig weer af met een zachte, absorberende doek, zodat u de buggy lange tijd met plezier kunt gebruiken.

Het is normaal dat materialen verkleuren door blootstelling aan zonlicht en na langdurig gebruik slijtage vertonen, zelfs bij gangbaar gebruik.

Controleer regelmatig of er geen onderdelen zijn gescheurd, zijn gebroken of ontbreken en of alles naar behoren functioneert. Als dit niet het geval is, gebruik de buggy dan niet langer.

Garantie en service

Op de Nuna buggy heeft u een jaar garantie. Als dit product een defect vertoont gedurende de garantieperiode, neem dan contact op met uw verkooppunt. Als het verkooppunt u niet verder kan helpen, zullen zij contact opnemen met de plaatselijke Nuna-distributeur.

Let op: in geval van een garantieclaim zijn het model- en serienummer vereist. Deze bevinden zich onder de mand op het onderstel van het product.

Raadpleeg onze website **nuna.eu** om uw product te registreren.

Garantievoorwaarden

De garantie gaat in op de datum van aankoop van het product en is een jaar geldig. De garantie biedt u recht op herstel, maar geen recht op inruil of vervanging van het product. De garantie wordt niet verlengd, zelfs niet wanneer er reparaties hebben plaatsgevonden. Nuna heeft het recht het ontwerp van het product te verbeteren zonder verplicht te zijn de eerder vervaardigde producten hieraan aan te passen.

De garantie geldt niet in de volgende omstandigheden:

- Als u geen kassabon of aankoopbewijs van het product kunt overleggen.
- Als het defect het resultaat is van normale slijtage.
- Als het defect het resultaat is van een ongeval.
- Als het defect het resultaat is van het niet opvolgen van de instructies voor de montage, het gebruik, de verzorging en het onderhoud zoals die worden vermeld in de handleiding.
- Als het defect het resultaat is van overbelasting (maximumgewicht = 15 kg).
- Als reparaties zijn uitgevoerd door derden.
- Als het defect het resultaat is van het gebruik van accessoires die niet van Nuna zijn.

Waar vindt u Nuna producten?

Wilt u weten waar de Nuna verkooppunten zich bij u in de buurt bevinden, raadpleeg dan onze website: **nuna.eu**

Contact

Wij streven er altijd naar onze producten te verbeteren en nieuwe ideeën te ontwikkelen. Aarzel daarom niet contact met ons op te nemen om uw opmerkingen of vragen met betrekking tot de Nuna-producten kenbaar te maken.

nuna.eu

Nuna International BV
De Beeke 8, 5469 DW,
ERP The Netherlands

Bedankt voor uw Nuna aankoop!

Merci d'avoir choisi Nuna !

Nuna crée des produits, ingénieux, caractéristiques et attrayants.

Petite et légère, la poussette Nuna se plie facilement et sait rester discrète et pratique.

Son guidon maniable d'une main, combiné à ses roues pivotantes et à une bonne suspension, assure une excellente maniabilité et une conduite comfortable.

L'inclinaison du siège, le guidon réglable, le panier et autres accéssoires facilitent son utilisation au quotidien.

Son style unique et ses couleurs audacieuses apportent la touche finale qui caractérise votre poussette.

Simple et pratique, la poussette Nuna accueille votre enfant en toute sécurité.

Profitez de votre poussette Nuna !

nuna®

Sommaire

Illustrations 2-5

Français (FR) 34

Sécurité et avertissements 35-38

Contenu de l'emballage 39

Montage de la poussette Nuna 39

Utilisation de la poussette Nuna 40-42

Nettoyage et entretien 43

Garantie et service après-vente 44

Où trouver les produits Nuna 45

Sécurité et recommandations

FR

Veuillez noter les éléments suivants avant d'utiliser la poussette Nuna.

La sécurité est très importante pour nous et vous pouvez être assuré que nos produits sont conformes aux normes en vigueur et qu'ils ont été testés par un certain nombre de panels et de laboratoires indépendants.

La poussette Nuna est un produit breveté et conforme à la Norme européenne concernant les articles de puériculture : EN 1888 : 2012.

Vous pouvez nous faire part de vos questions ou commentaires concernant la poussette Nuna et nous serons heureux d'en prendre connaissance sur notre site Web : **nuna.eu**

IMPORTANT ! CONSERVEZ CE MODE D'EMPLOI POUR UNE RÉFÉRENCE FUTURE !

Lisez attentivement toutes les instructions avant d'utiliser le produit et conservez-les pour référence future. La sécurité de votre enfant pourrait être affectée si vous ne respectez pas ces instructions.

Ce véhicule est destiné aux enfants dès la naissance et jusqu'à 15 kg.

Avertissements

Si vous ne respectez pas ces avertissements et ces instructions, vous exposez votre enfant à une blessure sérieuse, voire fatale.

FR

! **AVERTISSEMENT** Il vous incombe d'assurer la sécurité de l'enfant.

! **AVERTISSEMENT** Ne laissez jamais votre enfant sans surveillance.

! **AVERTISSEMENT** S'assurer que tous les dispositifs de verrouillage sont correctement enclenchés avant utilisation.

! **AVERTISSEMENT** Convient dès la naissance et conçu pour être utilisé par votre tout-petit tant que son poids ne dépassera pas 15 kg.

! **AVERTISSEMENT** Ne transportez jamais plus d'un enfant dans cette poussette.

! **AVERTISSEMENT** Tout poids attaché à la poignée affecte la stabilité de la poussette.

! **AVERTISSEMENT** Utilisez toujours la sangle d'entrejambe avec la ceinture de sécurité.

! **AVERTISSEMENT** Ne pas utiliser ce produit en faisant du jogging ou des promenades en rollers.

! **AVERTISSEMENT** Pour éviter tout risque de suffocation, retirez tous les emballages en plastique avant d'utiliser cet objet et détruisez-les ou tenez-les hors de portée des bébés et des enfants!

! **AVERTISSEMENT** Utiliser un harnais dès que l'enfant peut tenir assis tout seul

! Tout siège supplémentaire doit porter une indication précisant clairement qu'il est compatible avec ledit véhicule.

Autres avertissements

- **AVERTISSEMENT** Toujours utiliser le système de retenue.
- Le harnais doit toujours être correctement installé et ajusté. Le harnais ne se substitue pas à la surveillance appropriée d'un adulte.
- Utilisez toujours le frein de la poussette lorsque vous vous arrêtez.
- Les enfants doivent toujours être tenus éloignés de pièces mobiles pendant les ajustements, par exemple pliage et dépliage.
- Ne laissez jamais l'enfant dans la poussette pour emprunter des escaliers ou des escalators ou lorsque vous empruntez d'autres moyens de transport.
- Ne transportez pas d'autres enfants, des marchandises, des accessoires dans ou sur la poussette, excepté dans les conditions autorisées dans ce mode d'emploi. Ils risquent de déstabiliser la poussette.
- Ne placez pas d'objet sur la capote pare-soleil.
- Une surcharge, un mauvais pliage, ainsi que l'utilisation d'accessoires tels que des sièges pour enfants, des crochets pour sac, des capotes de protection contre la pluie, des plateaux de landau, etc. autres que ceux approuvés par Nuna pourraient endommager cette poussette ou compromettre sa sécurité.
- Cette poussette ne doit pas être utilisée avec une plate-forme.
- Les dommages liés à l'utilisation d'accessoires autres que ceux fournis par Nuna ne sont pas couverts par la garantie.
- Ne laissez jamais les enfants se tenir debout sur le repose-pieds.

- **AVERTISSEMENT** Ne pas utiliser cette poussette si des pièces sont endommagées ou manquantes.
- **AVERTISSEMENT** Utilisez exclusivement des pièces et accessoires Nuna.
- Soyez prudent dans les virages et sur les terrains accidentés. Des impacts répétés endommageront la poussette.
- Les roues peuvent laisser des traces noires sur certaines surfaces, notamment des sols lisses tels que le parquet, les surfaces stratifiées et le linoléum.
- N'exposez pas la poussette à une forte source de chaleur, par exemple un radiateur ou des flammes.
- Ne rangez pas votre poussette dans un endroit humide. Laissez toujours le tissu sécher naturellement, sans l'exposer à une source directe de chaleur.
- Ne laissez pas les petites pièces à la portée des enfants ; elles constituent un risque de suffocation.
- La charge maximale du panier est 4,5 kg.
- **AVERTISSEMENT** Avant l'utilisation, vérifier que les dispositifs de fixation du siège sont correctement fixés.
- **AVERTISSEMENT** Pour éviter les blessures, gardez votre enfant à distance lorsque vous dépliez ce produit.
- **AVERTISSEMENT** Ne laissez pas votre enfant jouer avec ce produit.
- Ce pousse-pousse est conçu pour être utilisé dès la naissance. Pour les nouveau-nés, nous recommandons la position la plus à plat. Les anneaux en D sont prévus aux extrémités de la ceinture de chaque côté du siège pour la fixation d'un harnais de sécurité aux normes BS 6684 ou EN 13210.
- Le dispositif de stationnement doit être engagé lors de la passation et de retirer le enfants.

Contenu de l’emballage

Nuna PEPP luxx et baldaquin

Outils nécessaires : aucun

FR

Montage de la poussette Nuna

Déploiement de la poussette Nuna

Vérifiez que vous disposez de toutes les pièces de ce produit avant de l’utiliser. Le montage doit être effectué exclusivement par des adultes.

1 Défaites le Velcro® sur un ou deux côtés. **(1)**

2 Tirez le guidon vers le haut.

3 Vérifiez que la poussette est complètement déployée et verrouillée avant de continuer.

Utilisation de la poussette Nuna

Sécurité de l'enfant

1 Pour ouvrir la boucle du harnais, appuyez sur le bouton central et retirez les clips. **(2)**

2 Pour sécuriser l'enfant, fermez la boucle. **(3, 4, 5)**

3 Ajustez soigneusement le harnais de maintien afin qu'il soit bien adapté à l'enfant en faisant coulisser chaque boucle de réglage. **(6)**

Réglage de la position du harnais

1 Tournez la boucle de réglage à l'arrière du siège et poussez-la à travers la fente pour retirer le harnais.

2 Réinsérer le harnais dans la fente prévue à cet effet, à la hauteur desiree. **(7)**

3 Pour des enfants de moins de 6 mois, placer les bretelles du harnais dans les boutonnières inférieures. Au-delà de mois, les bretelles du harnais peuvent être insérer dans l'une ou l'autre des rangées de boutonnières supérieures. **(7)**

Réglage du guidon

1 Déverrouillez en tirant le déclencheur/curseurs sur les deux côtés. **(8)**

2 Tirez ou poussez la manche pour ajuster à l'hauteur désirée,

Montage et démontage de la capote pare-soleil

1 Ajustez la manche à une position complètement allongée. **(8)**

2 Trouvez les trous sur la partie supérieure des côtés inferieures du dossier du siège. **(9)**

3 Insérez le support du baldaquin par le trou et dans le support sur le côté inférieure de la manche sur les deux côtés. **(10)**

4 Fixez les fermoirs en arrière du dossier du siège. **(11)**

5 Pour détacher le baldaquin, tirez vers l'intérieur sur le support du baldaquin jusqu'à se glisser.

Réglage de la capote pare-soleil

1 Pour ouvrir le baldaquin, tirez le baldaquin vers l'avant. Pour plier le baldaquin, poussez le baldaquin vers l'arrière. **(12)**

2 Positionnez la visière vers l'avant ou vers l'arrière comme il est nécessaire. **(13)**

Réglage de la position inclinée

1 Ouvrez la fermeture éclair pour les positions inclinées. **(14)**

2 Fermez la fermeture éclair pour les positions relevées.

Utilisation du frein

1 Pour bloquer, poussez la pédale centrale de frein vers le bas. **(15)**

2 Pour débloquer, poussez la pédale centrale de frein vers le haut.

FR

Roue anti-pivotante avec verrou

1. Pour verrouiller, appuyez sur les verrous anti-pivotants sur les deux roues devant. Les verrous s'engrainèrent dès que la roue est droite. **(16)**

2. Pour déverrouiller, tirez les deux verrous. **(17)**

Réglage du support des mollets

1 Pour baisser le support-jambe, appuyez sur les deux boutons des côtés et faites tourner le support-jambe vers le bas. **(18)**

2 Soulevez le support-jambe pour une position en haut. **(19)**

Pliage de la poussette Nuna

1 Ajustez la manche à la position la plus base. **(8)**

2 Tirez sur la manette de pliage sur les deux côtés de la manche. **(20)**

3 Pliez la manche vers l'avant. **(20)**

4 Attachez le VelcroR sur un ou deux côtés. **(1)**

Nettoyage et entretien

FR

Votre poussette est un article de valeur et doit être utilisée avec précaution.

Vous pouvez nettoyer le châssis, les parties en plastique et la toile avec un chiffon humide ; évitez cependant d'utiliser des détergents abrasifs ou des solvants. Ne lavez pas en machine. N'utilisez pas de lubrifiants à base de silicone car ils captent la poussière et les saletés. Une exposition continue ou prolongée aux rayons du soleil risque de décolorer de nombreux tissus.

Pour des raisons de sécurité, utilisez uniquement les pièces Nuna d'origine.

Nettoyez les roues régulièrement à l'eau.

Pour assurer la durabilité de votre poussette, nettoyez-la après chaque utilisation sous la pluie avec un chiffon doux et absorbant.

Il est normal que la toile se décolore sous l'effet des rayons du soleil, s'use ou se déchire après une longue période d'utilisation, même dans des conditions d'utilisation normales.

Vérifiez régulièrement que certaines parties ne soient pas déchirées, cassées ou manquantes et que tout fonctionne normalement. Si tel est le cas, cessez d'utiliser la poussette.

Garantie et service après-vente

Votre poussette Nuna est couverte par une garantie d'un an. Si ce produit présente un défaut pendant la période de garantie, veuillez contacter votre revendeur. S'il n'est pas en mesure de vous aider, il contactera le distributeur Nuna local.

Le numéro de modèle et le numéro de série, qui se trouvent sous le siège sur le châssis du produit, vous seront demandés en cas de réclamation liée à la garantie.

Pour enregistrer votre produit, veuillez consulter notre site Web à l'adresse **nuna.eu**

Conditions de la garantie

La garantie prend effet à la date d'achat du produit et sa validité est d'un an. La garantie vous donne droit à des réparations, mais pas à un échange ni à un retour du produit. La garantie ne sera pas prolongée, même si des réparations ont été effectuées. Nuna a le droit d'améliorer la conception du produit sans obligation de mettre à jour les produits fabriqués précédemment.

La garantie ne s'appliquera pas dans les circonstances suivantes :

- Si vous ne pouvez pas fournir le justificatif d'achat ou une preuve d'achat du produit.
- Si le défaut résulte d'une usure normale.
- Si le défaut résulte d'un accident.
- Si le défaut résulte du non respect des instructions de montage, d'utilisation, d'entretien et de maintenance figurant dans le mode d'emploi.
- Si le défaut résulte d'une surcharge (poids maximum = 15 kg).
- Si des réparations ont été effectuées par un tiers.
- Si le défaut résulte de l'utilisation d'accessoires autres que Nuna.

Où trouver les produits Nuna ?

FR

Pour trouver le revendeur Nuna le plus proche de chez vous, veuillez consulter notre site web : **nuna.eu**

Nous contacter

Nous cherchons toujours à améliorer nos produits et à développer de nouvelles idées ; n'hésitez donc pas à nous contacter pour nous faire part de vos commentaires ou questions concernant les produits Nuna.

nuna.eu

Nuna International BV
De Beeke 8, 5469 DW,
ERP The Netherlands

Merci d'avoir choisi Nuna !

Vielen Dank, dass Sie sich für Nuna entschieden haben!

Nuna-Produkte überzeugen durch ihr unverwechselbares, intelligentes und aufregendes Design.

Der Nuna-PEPP luxx zeichnet sich durch sein geringes Gewicht und seine geringe Größe aus und lässt sich handlich zusammenpacken.

Der einteilige Schiebegriff sorgt zusammen mit den Schwenkrädern und der Vollaufhängung für eine sehr gute Manövrierfähigkeit und einen hohen Fahrkomfort.

Durch den Sitz mit Rückenlehne, den einstellbaren Griff, den Korb und andere Ausstattungsmerkmale lässt sich der PEPP luxxim Alltag ganz einfach nutzen.

Sein einzigartiges Styling und die leuchtenden Farben haben das gewisse Etwas, dass Ihren PEPP luxx von anderen unterscheidet.

Der Nuna-PEPP luxx ist einfach, praktisch und befördert Ihr Kind in aller Sicherheit.

Wir wünschen Ihnen viel Freude mit Ihrem PEPP luxx!

nuna®

Inhalt

Abbildungen 2-5

Deutsch (DE) 48

Sicherheits- und Warnhinweise 49-53

Lieferumfang 53

Aufbau des Nuna-PEPP luxx 53

Verwendung des Nuna-PEPP luxx 54-56

Reinigung und Pflege 57

Garantie 58

Wo sind Artikel von Nuna erhältlich? 59

Sicherheitshinweise und Empfehlungen

DE

Bitte lesen Sie diesen Abschnitt sorgfältig durch, bevor Sie den Nuna-PEPP luxx verwenden.

Wir legen sehr viel Wert auf Sicherheit. Sie können also darauf vertrauen, dass unsere Produkte die geltenden Normen und Vorschriften erfüllen und von unabhängigen Prüfeinrichtungen und Labors gründlich getestet wurden.

Der Nuna-PEPP luxx ist ein patentiertes Produkt und entspricht der europäischen Norm EN1888:2012 für Transportmittel auf Rädern für Kinder.

Wir freuen uns über Ihre Fragen und Anmerkungen zum Nuna-PEPP luxx. Nutzen Sie dazu unsere Internetseite **nuna.eu**

WICHTIG! BEWAHREN SIE DIESE GEBRAUCHSANWEISUNG BITTE AUF!

Lesen Sie alle Anweisungen gründlich durch und bewahren Sie sie auf, falls Sie sie nochmals lesen möchten. Wenn Sie sich nicht an diese Anweisungen halten, kann die Sicherheit Ihres Kindes gefährdet werden.

Dieser Wagen ist für Kinder ab der Geburt bis zu höchstens 15 kg gedacht.

Warnhinweise

Die Nichtbeachtung dieser Warnhinweise und Anweisungen kann zu ernsten Verletzungen oder zum Tod führen.

! **WARNHINWEIS** Sie sind für die Sicherheit Ihres Kindes verantwortlich.

! **WARNHINWEIS** Lassen Sie Ihr Kind nie unbeaufsichtigt.

! **WARNHINWEIS** Sorgen Sie dafür, dass alle Verriegelungen eingerastet sind, bevor Sie den PEPP luxx benutzen.

! **WARNHINWEIS** Benutzen Sie einen Gurt, sobald Ihr Kind alleine sitzen kann.

! **WARNHINWEIS** Geeignet ab der Geburt und auf eine Weise entworfen, dass sich Ihr Kind sowohl als Säugling als auch als Kleinkind (bis zu einem Gewicht von 15 kg) darin wohl fühlt.

! **WARNHINWEIS** Befördern Sie niemals mehr als jeweils ein Kind in diesem PEPP luxx.

! **WARNHINWEIS** Am Schiebegriff befestigte Lasten können die Stabilität des PEPP luxx/Kinderwagens/ Sportwagens beeinträchtigten.

! **WARNHINWEIS** Benutzen Sie stets den Schrittgurt zusammen mit dem Brustgurt.

! **WARNHINWEIS** Dieses Produkt ist nicht zum Joggen oder Skaten geeignet.

! **WARNHINWEIS** Um jegliche Erstickungsgefahr zu vermeiden, sind vor der Verwendung des Produkts alle Kunststoffverpackungen zu entfernen und zu entsorgen bzw. außerhalb der Reichweite von Babys und Kindern aufzubewahren!

! **WARNHINWEIS** Nutzen Sie immer das Gurtsystem.

Weitere Warnhinweise

- Der Gurt muss stets korrekt eingestellt und angepasst werden. Der Gurt ist kein Ersatz für eine angemessene Beaufsichtigung durch die Eltern.
- Rasten Sie stets die Feststellbremse am PEPP luxx ein, wenn Sie anhalten.
- Kinder dürfen sich nicht in der Nähe von beweglichen Teilen befinden, wenn Sie Einstellungen vornehmen, wie z.B. Zusammenklappen und Aufklappen.
- Lassen Sie bei der Benutzung von Treppen, Rolltreppen oder anderen Transportmitteln niemals ein Kind im PEPP luxx.
- Führen Sie keine weiteren Kinder, Sachen oder Zubehör in oder an diesem PEPP luxx mit, ausgenommen so, wie dies nach dieser Gebrauchsanweisung zulässig ist. Andernfalls kann der PEPP luxx instabil werden.
- Legen Sie keine Gegenstände auf das Verdeck.
- Durch Überladung, unsachgemäßes Zusammenklappen und Benutzung von Zubehör wie z. B. Kindersitze, Taschenhaken, Regenabdeckungen, PEPP luxx-Boards, usw., das nicht von Nuna zugelassen ist, können Beschädigungen dieses PEPP luxx hervorgerufen und die Sicherheit des PEPP luxx gefährdet werden.
- Schäden durch die Verwendung von Zubehör, das nicht von Nuna stammt, sind von der Garantie ausgeschlossen.
- Lassen Sie Kinder niemals auf der Fußstütze stehen.
- **WARNHINWEIS** Benutzen Sie den PEPP luxx nicht, wenn Teile beschädigt sind oder fehlen.

- **WARNHINWEIS** Verwendung Sie ausschließlich Originalteile und -zubehör von Nuna.
- Passieren Sie Kurven und unebenen Untergrund mit besonderer Vorsicht. Durch wiederholte Stöße und Schläge kann der PEPP luxx beschädigt werden.
- Auf bestimmten Oberflächen, insbesondere glatten Böden wie Parkett, Laminat und Linoleum, können die Reifen schwarze Streifen hinterlassen.
- Stellen Sie den PEPP luxx nicht in der unmittelbaren Nähe von Hitzequellen wie Heizungen oder offenem Feuer ab.
- Stellen Sie den PEPP luxx nicht in feuchten oder dampfigen Räumen ab. Lassen Sie den Stoff stets von alleine und fern von direkter Hitze trocknen.
- Halten Sie kleine Teile von Kindern fern, sonst droht Erstickungsgefahr.
- Im Korb darf maximal ein Gewicht von 4,5 kg untergebracht werden.
- **WARNHINWEIS** Überprüfen Sie, ob die Befestigungselemente des Sitzes richtig eingerastet sind, bevor Sie ihn verwenden.
- **WARNHINWEIS** Achten Sie darauf, dass sich das Kind nicht im Bereich des Kinderwagens befindet, wenn Sie `das Produkt ausklappen oder zusammenklappen.
- **WARNHINWEIS** Lassen Sie Ihr Kind nicht mit diesem Produkt spielen.
- Dieser Kinderwagen wurde für die Verwendung ab der Geburt konzipiert. Wir empfehlen, für Neugeborene die am weitesten zurückgeklappte Liegeposition zu nutzen. D-Ringe werden an beiden Sitzenden als Anschluss des Gurtes vorgerichtet, dessen Befestigung im Einklang mit BS 6684 und EN 13210 vorgenommen werden kann.
- Der Parkplatz Gerät wird eingestellt, beim Platzieren und Entfernen der werden Kinder.

Lieferumfang

Nuna PEPP luxx und Babykappe

Benötigtes Werkzeug: Keines

DE

Aufbau des Nuna-PEPP luxx

Öffnen des Nuna-PEPP luxx

Kontrollieren Sie, ob alle Teile vorhanden sind, bevor Sie mit dem Aufbau beginnen. Der Aufbau darf nur von Erwachsenen durchgeführt werden.

1 Machen Sie die Velcro® auf einer oder beiden Seiten auf. **(1)**

2 Ziehen Sie den Schiebegriff nach oben.

3 Überprüfen Sie, dass der PEPP luxx vollständig eingerastet ist, bevor Sie fortfahren.

Verwendung des Nuna-PEPP luxx

Sichern des Kindes

1 Um den Steckverschluss zu lösen, drücken Sie auf den mittleren Knopf und entfernen Sie die Stecker. **(2)**

2 Zum Sichern des Kindes stecken Sie den Verschluss zusammen. **(3, 4, 5)**

3 Legen Sie den Gurt eng am Kind an, indem Sie jede einstellbare Schnalle verschieben. **(6)**

Anpassen der Position des Schultergurts

1 Drehen Sie hinten am Sitz die einstellbare Schnalle und ziehen Sie sie durch den Schlitz, um den Gurt zu entfernen.

2 Führen Sie den Gurt wieder in die gewünschten Schlitze ein, so dass er bequem anliegt. **(7)**

3 Bei kindern unter 6 Monaten müssen die Schulterriemen durch die untersten Schulterschlitze geführt werden. Bei Kindern über 6 Monaten können die Schulterriemen durch die beiden oberen Schulterschlitze geführt werden. **(7)**

Einstellen des Schiebegriffs

1 Entsperren Sie durch Ziehen auf die Abgabe/Schieberegler auf beiden Seiten. **(8)**

2 Ziehen Sie oder drücken Sie auf dem Griff, um die gewünschte Höhe einzustellen.

Anbringen und Entfernen des Verdecks

1 Verstellen Sie den Griff, bis zur voll-erweiterten Position Adjust handle to fully extended position. **(8)**

2 Finden Sie die Löcher auf der oberen Innenseite des Sitzlehneshinterns. **(9)**

3 Legen Sie die Babykappesmontage durch das Loch und in die Klammer, auf der Unterseite des Griffes, auf beiden Seiten. **(10)**

4 Befestigen Sie die Druckknöpfe auf der Rückseite der Rückenlehne **(11)**

5 Um die Babykappe abzutrennen, ziehen Sie einwärts auf den Babykappesmontagen, bis sie gleiten.

DE

Einstellen des Verdecks

1 die Babykappe zu öffnen, ziehen Sie nach vorne. Um die Babykappe zu falten, drücken Sie die Babykappe zurück. **(12)**

2 Stellen Sie den Augenschirm vorwärts oder rückwärts auf, bei Bedarf **(13)**

Einstellen der Rückenlehne

1 Öffnen Sie den Reißverschluss, um den Sitz in die liegende Position zu bringen. **(14)**

2 Schließen Sie den Reißverschluss, um den Sitz in die aufrechte Position zu bringen.

Betätigen der Bremse

1 Zum Verriegeln drücken Sie das mittlere Bremspedal nach unten. **(15)**

2 Zum Entriegeln drücken Sie das mittlere Bremspedal nach oben.

Schwenkrasterad

1. Um zu entsperren, drücken Sie auf die Schwenkrasten, auf den Vorderräder. Sperren kuppeln, sobald das Rad geradlinig ist, werden. **(16)**

2. Um zu entsperren, ziehen Sie auf der beiden Sperren. **(17)**

Anpassen der Wadenstütze

1 Um die Beineauflager zu senken, verpressen Sie die beiden Knöpfe auf den Seiten und drehen Sie den Beineauflager nach unten. **(18)**

2 Heben Sie den Beineauflager, um obere Position. **(19)**

Zusammenklappen des Nuna-PEPP luxx

1 Regeln Sie den Griff zur niedrigsten Position. **(8)**

2 Ziehen Sie auf den Faltehebeln, auf den beiden Seiten des Griffes. **(20)**

3 Falten Sie den Griff nach vorne. **(20)**

4 Sichern Sie die VelcroR auf einer oder beiden Seiten. **(1)**

Reinigung und Pflege

Ihr PEPP luxx ist ein hochwertiges Gerät und verdient eine sorgfältige Behandlung.

Sie können den Rahmen, die Kunststoffteile und den Stoff mit einem feuchten Tuch säubern. Verwenden Sie keine Scheuer- oder Bleichmittel. Nicht in der Maschine waschen. Verwenden Sie keine Silikonschmiermittel, da sie Schmutz und Ruß anziehen. Durch dauerhafte oder übermäßige Sonneneinstrahlung kann sich die Farbe vieler Materialien verändern.

Verwenden Sie aus Sicherheitsgründen nur Originalteile von Nuna.

Säubern Sie die Räder regelmäßig mit Wasser und entfernen Sie den Schmutz.

Damit Ihr PEPP luxx lange hält, reiben Sie ihn nach dem Gebrauch bei Regenwetter mit einem weichen, saugfähigen Tuch ab.

Es ist normal, dass der Stoff durch Sonneneinstrahlung verblasst und nach längerer Gebrauchsdauer auch bei normaler Nutzung Verschleißerscheinungen aufweist.

Kontrollieren Sie regelmäßig, ob Teile defekt sind oder fehlen, und ob alles einwandfrei funktioniert. Andernfalls benutzen Sie den PEPP luxx bitte nicht weiter.

Garantie und Kundendienst

Auf den Nuna-PEPP luxx gibt es ein Jahr Garantie. Sollte dieses Produkt innerhalb der Garantiezeit Mängel aufweisen, wenden Sie sich bitte an den Einzelhändler. Wenn der Einzelhändler Ihnen nicht weiterhelfen kann, wendet er sich an den zuständigen Nuna-Großhändler.

Beachten Sie bitte, dass im Falle eines Garantieanspruchs die Typennummer und die Seriennummer des Produkts benötigt werden (siehe Hinweisschild auf dem Rahmen unter dem Korb).

Sie können Ihr Produkt auf der Internetseite **nuna.eu** registrieren lassen.

Garantiebedingungen

Die Garantiezeit beginnt am Tag des Kaufes und gilt ein Jahr. Innerhalb der Garantiezeit haben Sie das Recht auf Reparatur, aber nicht auf Austausch oder Rückgabe des Produkts. Die Garantie wird auch im Reparaturfall nicht verlängert. Nuna behält sich das Recht vor, die Bauweise zu verändern und zu verbessern, ohne dass bereits produzierte Artikel angepasst werden müssen.

Unter folgenden Bedingungen wird keine Garantie gewährt:

- wenn Sie keine Quittung bzw. keinen Kaufnachweis für dieses Produkt vorlegen können.
- wenn der Fehler durch normalen Verschleiß entstanden ist.
- wenn der Fehler auf einen Unfall zurückgeht.
- wenn der Fehler darauf zurückzuführen ist, dass die Hinweise für Aufbau, Benutzung, Pflege und Wartung in der Gebrauchsanweisung nicht beachtet wurden.
- wenn der Fehler durch Überbelastung entstanden ist (Höchstgewicht 15kg).
- wenn Reparaturen von Dritten durchgeführt wurden.
- wenn der Fehler auf Zubehör zurückgeht, das nicht von Nuna stammt.

Wo sind Artikel von Nuna erhältlich?

Für die Suche nach Einzelhändlern mit Nuna-Artikeln in Ihrer Nähe können Sie unser Internetangebot nutzen: **nuna.eu**

DE

Kontakt

Wir sind ständig bestrebt, unsere Produkte zu verbessern und neue Ideen umzusetzen. Sie können sich also gern mit Anmerkungen und Fragen zu unseren Artikeln an uns wenden.

nuna.eu

Nuna International BV
De Beeke 8, 5469 DW,
ERP The Netherlands

Noch einmal vielen Dank, dass Sie sich für Nuna entschieden haben!

Grazie per aver scelto Nuna!

Nuna progetta prodotti particolari, geniali ed entusiasmanti.

Leggero e di dimensioni ridotte, il passeggino Nuna è completamente ripiegabile in un formato pratico e compatto.

Il maniglione unito permette un'ottima manovrabilità anche con una sola mano, con l'aggiunta di ruote girevoli e sospensioni anteriori e posteriori, assicura dinamicità e una guida confortevole e senza problemi.

Il sedile reclinabile, il maniglione regolabile, il cestello e altre caratteristiche rendono estremamente semplice l'utilizzo quotidiano.

Il modello unico e i colori vivaci danno il tocco finale al vostro passeggino, rendendolo inconfondibile.

Il passeggino Nuna è semplice e concreto e rappresenta il modo più sicuro per trasportare i vostri bimbi.

Buon divertimento con il passeggino Nuna!

nuna®

Indice

Illustrazioni 2-5

Italiano (IT) 62

Sicurezza e avvertenze 63-66

Contenuti della confezione 67

Come montare il passeggino Nuna 67

Come utilizzare il passeggino Nuna 68-70

Pulizia e manutenzione 71

Garanzia e assistenza 72

Dove trovare i prodotti Nuna 73

Sicurezza e raccomandazioni

Prendere nota di quanto segue prima di utilizzare il passeggino Nuna.

La sicurezza riveste un ruolo di primo piano per noi: garantiamo la conformità dei nostri prodotti agli standard Europei, vengono sottoposti a dei test da vari organi e laboratori di collaudo indipendenti.

Il passeggino Nuna è un prodotto brevettato conforme allo standard Europeo EN 1888:2012 per il trasporto su ruote dei bambini.

In caso di domande o commenti sul passeggino Nuna, fare riferimento al nostro sito web **nuna.eu**

IT

IMPORTANTE! CONSERVARE IL PRESENTE MANUALE COME FUTURO RIFERIMENTO

Leggere attentamente le istruzioni prima dell'uso e conservare il presente manuale come futuro riferimento. In caso di mancato rispetto delle presenti istruzioni, la sicurezza di vostro figlio potrebbe essere compromessa.

Questo veicolo per bambini può essere usato a partire dalla nascita fino a un massimo di 15 kg.

Avvertenze

Il mancato rispetto delle presenti avvertenze e istruzioni potrebbe comportare gravi lesioni o morte.

! **ATTENZIONE** La sicurezza del bambino è vostra responsabilità.

! **ATTENZIONE** Non lasciare mai il bambino incustodito.

! **ATTENZIONE** Accertarsi che tutti i dispositivi di blocco siano inseriti prima dell'uso.

! **ATTENZIONE** Utilizzare la cintura di sicurezza quando il bambino è seduto senza assistenza.

! **ATTENZIONE** Adatto fin dalla nascita e progettato per accogliere il tuo bambino dalle prime settimane fino ai primi passi (fino a 15 kg di peso).

! **ATTENZIONE** Non trasportare mai più di un bambino alla volta sul passeggino.

! **ATTENZIONE** Eventuali carichi collegati al maniglione possono compromettere la stabilità del passeggino/della carrozzina.

! **ATTENZIONE** Utilizzare sempre la cinghia passante tra le gambe in combinazione con la cintura di sicurezza.

! **ATTENZIONE** Questo prodotto non è adatto per correre o pattinare.

! **ATTENZIONE** Per evitare il rischio di soffocamento, rimuovere tutte le coperture in plastica prima di utilizzare l'articolo ed eliminarle o tenerle lontane dalla portata dei bambini!

! **ATTENZIONE** Utilizzare sempre il sistema di fissaggio.

Ulteriori avvertenze

- La cintura di sicurezza deve sempre essere correttamente indossata e regolata. La cintura di sicurezza non sostituisce l'adeguata supervisione da parte di un adulto.
- Inserire sempre il freno di stazionamento del passeggino quando ci si ferma.
- Tenere i bambini lontani dalle parti mobili durante le operazioni di regolazione, quali chiusura e apertura.
- Non lasciare mai il bambino nel passeggino per salire o scendere le scale o in ascensore, o quando si viaggia su altri mezzi di trasporto.
- Non trasportare ulteriori bambini, merci o accessori all'interno o sopra il passeggino, fatta eccezione per quanto espressamente consentito nel presente foglietto illustrativo. Possono causare instabilità del passeggino.
- Non posizionare nulla sul tettuccio parasole.
- Sovraccarico, chiusura non corretta e uso di accessori, ad es. seggiolini per bambini, ganci per borse, parapioggia, pedane, ecc. diversi da quelli approvati da Nuna possono danneggiare il passeggino o renderlo insicuro.
- Eventuali danni causati dall'uso di accessori non forniti da Nuna non saranno coperti da garanzia.
- Non consentire mai ai bambini di stare in piedi sul poggiapiedi.
- **ATTENZIONE** Non utilizzare il prodotto con parti danneggiate o mancanti.
- **ATTENZIONE** Utilizzare esclusivamente parti e accessori Nuna.

- Procedere con cautela in curva e su terreni sconnessi. Impatti ripetuti possono danneggiare il passeggino.
- Le ruote possono lasciare segni neri su alcune superfici, in particolar modo pavimenti levigati quali parquet, laminato e linoleum.
- Non lasciare il passeggino nelle vicinanze di fonti di forte calore, ad esempio termosifoni o fiamme libere.
- Non conservare il passeggino in luoghi umidi. Far sempre asciugare naturalmente il tessuto lontano dal calore diretto.
- Tenere lontani dai bambini i particolari di piccole dimensioni, poiché costituiscono un pericolo di soffocamento.
- Il peso massimo posizionabile nel cestello è 4,5 kg.
- **ATTENZIONE** Prima dell'uso assicurarsi che i dispositivi di bloccaggio siano correttamente agganciati.
- **ATTENZIONE** Per evitare che il bambino si faccia male, mantenerlo lontano dal prodotto quando viene aperto o chiuso.
- **ATTENZIONE** Non permettere al proprio bambino di giocare con questo prodotto.
- Questo passeggino è stato progettato per bambini neonati. Per i neonati è consigliabile regolare il passeggino nella posizione più reclinata. Gli anelli D sono forniti alle estremità della cintura su entrambi i lati del sedile per il fissaggio di una cintura di sicurezza approvata a BS6684 o EN13210.
- Il dispositivo di stazionamento deve essere impiegata durante il posizionamento e la rimozione del bambini.

Contenuti della confezione

PEPP luxx Nuna ed il copertina in tela

Attrezzi necessari: nessuno

Come montare il passeggino Nuna

IT

Aprire il passeggino Nuna

Controllare la disponibilità di tutte le parti del prodotto prima di usarlo.
Il montaggio deve essere effettuato esclusivamente da adulti.

1 Spostare uno o le ambedue parti del Velcro®. **(1)**

2 Tirare il manico verso l'alto.

3 Controllare che il passeggino sia bloccato nella posizione aperta prima di continuare.

Come utilizzare il passeggino Nuna

Protezione del bambino

1 Per sganciare la fibbia, premere sul pulsante centrale e rimuovere i fermagli. **(2)**

2 Per mettere al sicuro il bambino, agganciare la fibbia. **(3, 4, 5)**

3 Sistemare la cintura di sicurezza facendola aderire al bambino e facendo scorrere ciascuna fibbia di regolazione. **(6)**

IT

Regolare la posizione della cintura di sicurezza

1 Sulla parte posteriore della seduta, girare la fibbia di regolazione e far passare attraverso la scanalatura per rimuovere la cintura.

2 Reinserire la cintura nelle scanalature all'altezza desiderata per garantire il massimo comfort al bambino e maggiore protezione. **(7)**

3 Per i neonati di età inferiore a sei mesi far passare i rami torace nelle asole inferiori. Dopo i sei mesi infilare i rami torace nelle due asole superiori. **(7)**

Regolare il maniglione

1 Sbloccare tirando il meccanismo di attivazione / del cursore su entrambii lati. **(8)**

2 Tirare o spingere la leva per regolare l'altezza desiderata.

Agganciare e sganciare il tettuccio parasole

1 Regolare il manico della portata fino alla posizione completamente estesa. **(8)**

2 Individuare i fori sulla parte superiore dei lati del seggiolino. **(9)**

3 Inserire il supporto del copertina in tela attraverso il foro, sulla parte inferiore del manico su entrambi i lati. **(10)**

4 Collegare i punti metallici sulla parte posteriore del copertina in tela. **(11)**

5 Per staccare il sedile, tirare il sedile verso l'interno, fino a quando trascina.

IT

Regolare il tettuccio parasole

1 Per aprire il copertina in tela, tirare verso la parte anteriore. Per ripiegare il copertina in tela, spingere il seggiolino all'indietro. **(12)**

2 Posizionare la protezione per la testa nella parte anteriore o posteriore, a seconda della necessità. **(13)**

Regolare l'inclinazione

1 Aprire la cerniera per le posizioni reclinate. **(14)**

2 Chiudere la cerniera per le posizioni erette.

Inserire il freno

1 Per bloccare, premere il pedale del freno centrale. **(15)**

2 Per sbloccare, spingere verso l'alto il pedale del freno centrale.

Serratura della rotella girevole

1. Per bloccare, spingere l'anti bloccaggio girevole dell'entrambe ruote anteriori. I sistemi di bloccaggio saranno alla guida, non appena la ruota è dritta. **(16)**

2. Per sbloccare, tirare entrambi i sistemi di bloccaggio. **(17)**

Regolazione del poggiagambe

1 Per spostare il poggiagambe, premere entrambi i pulsanti sui lati e ruotare verso il basso il poggiagambe. **(18)**

2 Sollevare il poggiagambe per una posizione superiore. **(19)**

Chiudere il passeggino Nuna

1 Regolare il manico fino alla posizione più bassa. **(8)**

2 Tirare verso l'alto le leve pieghevoli su entrambi i lati del manico. **(20)**

3 Ripiegare il manico per avanti. **(20)**

4 Fissare il VelcroR su una o entrambi i lati. **(1)**

Pulizia e manutenzione

Il passeggino è un oggetto importante e deve essere maneggiato con cautela.

È possibile pulire il telaio, le parti in plastica e il tessuto con un panno bagnato, ma senza utilizzare abrasivi o candeggina. Non lavare in lavatrice. Non utilizzare lubrificanti al silicone, poiché attirano la sporcizia. La continua e prolungata esposizione alla luce del sole può modificare il colore di molti materiali.

IT

Per motivi di sicurezza, usare solo parti di ricambio originali Nuna.

Pulire regolarmente le ruote con acqua e rimuovere lo sporco.

Per garantire una lunga durata di utilizzo del passeggino, pulirlo con un panno morbido e assorbente dopo averlo utilizzato in giornate piovose.

Uno scolorimento del tessuto causato dalla luce del sole e segni di usura dopo lunghi periodi di utilizzo rappresentano situazioni normali.

Controllare regolarmente l'usura, la rottura o la mancanza di parti e verificare che tutto funzioni correttamente. In caso di problemi, non utilizzare il passeggino.

Garanzia e assistenza

Il passeggino Nuna è coperto da garanzia di un anno. Se il prodotto dovesse presentare difetti durante il periodo di garanzia, contattare il rivenditore. Se quest'ultimo non fosse in grado di fornire assistenza, contattare il distributore locale Nuna.

In caso di richieste in garanzia, sarà necessario disporre del numero di modello e del numero di serie che si trova sotto il cestello, sul telaio del prodotto.

Per registrare il prodotto, visitare il nostro sito web **nuna.eu**

IT

Termini di garanzia

La garanzia ha effetto dalla data di acquisto del prodotto e ha validità di un anno. La garanzia comprende il diritto di riparazione ma non di sostituzione o restituzione del prodotto. La garanzia non sarà estesa nemmeno in caso di riparazioni. Nuna ha il diritto di migliorare la progettazione del prodotto senza alcun obbligo di aggiornare i prodotti realizzati in precedenza.

La garanzia non sarà valida nei seguenti casi:

- Se non si è in grado di fornire lo scontrino di vendita o la prova di acquisto del prodotto.
- Se il difetto è causato dalla normale usura.
- Se il difetto è causato da un incidente.
- Se il difetto è causato dal mancato rispetto delle istruzioni di montaggio, utilizzo, cura e manutenzione fornite nel presente manuale di istruzioni.
- Se il difetto è causato dal sovraccarico (peso massimo = 15 kg).
- Se la riparazione è stata effettuata da terzi.
- Se il difetto è causato dall'uso di accessori diversi da quelli prodotti da Nuna.

Dove trovare i prodotti Nuna?

Per conoscere i rivenditori Nuna più vicini, consultare il nostro sito web:
nuna.eu

Contatti

IT

Cerchiamo costantemente di migliorare i nostri prodotti e sviluppare nuove idee. Saremo quindi lieti di ricevere commenti o domande sui prodotti Nuna.

nuna.eu

Nuna International BV
De Beeke 8, 5469 DW,
ERP The Netherlands

Grazie per aver scelto Nuna!

Gracias por elegir Nuna

Nuna diseña productos exclusivos, ingeniosos y emocionantes.

El Nuna PEPP luxx, ligero y compacto, se pliega formando un paquete práctico y compacto.

El manillar, que se maneja con una sola mano, las ruedas giratorias y la suspensión integral garantizan una extraordinaria maniobrabilidad y una gran comodidad de marcha.

El asiento reclinable, el manillar ajustable, la cesta y otras características hacen de su uso diario una sencilla tarea.

Por último, su estilo propio y sus atrevidos colores dan el toque final a un cochecito verdaderamente exclusivo.

El Nuna PEPP luxx es sencillo, práctico y transporta a sus pequeños con seguridad.

Disfrute de su Nuna PEPP luxx!

nuna®

Contenido

Ilustraciones 2-5

Español (SP) 76

Seguridad y advertencias 77-80

Contenido del paquete 81

Cómo montar el Nuna PEPP luxx 81

Cómo usar el Nuna PEPP luxx 82-84

Limpieza y mantenimiento 85

Garantía y reparación 86

Dónde encontrar los productos Nuna 87

SP

Seguridad y recomendaciones

Tenga en cuenta las siguientes indicaciones antes de utilizar el Nuna PEPP luxx.

La seguridad es muy importante para nosotros. Puede tener la certeza de que nuestros productos cumplen los estándares relevantes y de que han sido probados en una serie de laboratorios y paneles de pruebas independientes.

El Nuna PEPP luxx es un producto patentado que cumple la directriz europea sobre medios de transporte infantiles con ruedas EN 1888:2012.

Si tiene alguna consulta o comentario acerca del Nuna PEPP luxx, estaremos encantados de recibirlos a través de nuestra página web **nuna.eu**

SP

IMPORTANTE! CONSERVE ESTE MANUAL PARA REFERENCIA FUTURA.

Lea detenidamente estas instrucciones antes de utilizar el producto y consérvelas para referencia futura. La seguridad de su pequeño podría verse comprometida si no sigue estas instrucciones.

Este vehículo está diseñado para usarse desde que el niño nace hasta que pesa 15 kg como máximo.

Advertencias

No seguir estas advertencias e instrucciones podría ocasionar lesiones graves o la muerte.

! **ADVERTENCIA:** la seguridad del niño es su responsabilidad.

! **ADVERTENCIA: Nunca deje al niño sin vigilancia.**

! **ADVERTENCIA:** compruebe que todos los dispositivos de fijación estén aplicados antes de utilizar el cochecito.

! **ADVERTENCIA:** utilice un arnés en cuanto el niño pueda sentarse sin ayuda.

! **ADVERTENCIA:** Apto desde recién nacido, y con un diseño cómodo tanto para bebés como para niños que empiezan a andar (15 kg como máximo).

! **ADVERTENCIA:** no lleve más de un niño a la vez en el vehículo.

! **ADVERTENCIA:** cualquier peso colgado del manillar afectará a la estabilidad del cochecito/sillita.

! **ADVERTENCIA:** utilice siempre las cintas para la entrepierna y para la cintura.

! **ADVERTENCIA:** este producto no es apto para correr ni patinar.

! **ADVERTENCIA:** para evitar cualquier peligro de asfixia, retire todas las fundas de plástico antes de utilizar el producto y destrúyalas o manténgalas fuera del alcance de bebés y niños pequeños.

! **ADVERTENCIA:** Siempre use el sistema de retención

! Siempre coloque y ajuste el arnés de manera correcta. El arnés no reemplaza la supervisión apropiada de un adulto.

Otras advertencias

- Ponga siempre el freno de estacionamiento del carrito al detenerse.
- Cada vez que pliegue o despliegue el arnés o realice otros ajustes, no deje piezas móviles al alcance de los niños.
- No deje nunca al niño en el cochecito al ascender o descender escaleras o escaleras mecánicas, ni cuando viaje en otros medios de transporte.
- No transporte a niños adicionales, enseres ni accesorios dentro o encima del cochecito, excepto si se permite en este manual. Pueden hacer que el cochecito resulte inestable.
- No coloque ningún objeto sobre la capota.
- Sobrecargar el cochecito, plegarlo incorrectamente o utilizar accesorios, como sillitas, ganchos para bolsas, capotas para lluvia, plataformas con ruedas, etc. distintos de los aprobados por Nuna podría dañar el cochecito o hacer que sea inseguro.
- Cualquier daño causado por la utilización de accesorios no suministrados por Nuna no estará cubierto por la garantía.
- No deje que los niños se pongan de pie sobre el reposapiés.
- **ADVERTENCIA:** no utilice el vehículo si falta alguna de las piezas o está dañada.
- **ADVERTENCIA:** utilice exclusivamente piezas y accesorios originales Nuna.
- Tenga especial cuidado con los bordillos y terrenos desiguales. Los golpes repetidos podrían causar daños al cochecito.

- Las ruedas podrían dejar marcas negras en algunas superficies, especialmente en pisos pulidos como parqué, madera laminada y linóleo.
- No deje el cochecito expuesto cerca de una fuente de calor intenso, como un radiador o chimenea.
- No guarde el cochecito en un lugar húmedo. Deje siempre que el tejido se seque al aire, lejos de fuentes de calor directo.
- Mantenga las piezas pequeñas lejos del alcance de los niños, pues plantean riesgos de asfixia.
- El peso máximo que puede colocarse en la cesta es de 4,5 kg.
- **ADVERTENCIA:** Compruebe que los dispositivos de ajuste de la silla están bien sujetos antes de utilizarlos.
- **ADVERTENCIA:** Para evitar daños asegúrese de mantener alejado a su hijo cuando doble y desdoble el producto.
- **ADVERTENCIA:** No permita que su hijo juegue con este producto.
- La sillita de paseo ha sido diseñada para utilizarse desde el momento del nacimiento. Recomendamos la posición más reclinada para bebés recién nacidos. Los anillos de forma D son encontrado en los extremos del cinturón en cada lado del asiento para fijarun cinturón de seguridad aprobado por BS 6684 ó EN 13210.
- El dispositivo de estacionamiento debe estar activado al poner y quitar la niños.

Contenido del paquete

Nuna PEPP luxx y manto

Herramientas necesarias: ninguna

Cómo montar el Nuna PEPP luxx

Abrir el Nuna PEPP luxx

SP

Compruebe que tiene todas las piezas de este producto antes de usarlo. El montaje debe ser realizado solamente por adultos.

1 Desaten el Velcro® sobre uno o ambos lados. **(1)**

2 Tire del manillar hacia arriba.

3 Compruebe que la sillita esté fijada en la posición abierta antes de continuar.

Cómo usar el Nuna PEPP luxx

Sujetar al niño

1 Para abrir la hebilla, pulse en el botón central y extraiga las presillas. **(2)**

2 Para sujetar al niño, abroche la hebilla. **(3, 4, 5)**

3 Ajuste bien el arnés al niño mediante las hebillas de ajuste. **(6)**

Ajustar la posición del arnés de hombro

1 En la parte posterior del asiento, gire la hebilla de ajuste y presione a través de la ranura para soltar el arnés.

2 Vuelva a introducir el arnés en las hebillas deseadas para obtener un ajuste cómodo. **(7)**

3 Para niños menores de seis meses, los cinturones deberían insertarse en las ranuras inferiores. Para niños mayores de seis meses, los cinturones deberían ir insertados en las dos ranuras superiores situadas en los hombros. **(7)**

Ajustar el manillar

1 Desbloqueen levantando el desasimiento/cursor sobre los ambos lados. **(8)**

2 Tiren o presionen sobre el mango para ajustar la altura deseada.

Montar y desmontar la capota

1 Ajusten el mango en una posición completamente extendida. **(8)**

2 Busquen los orificios de la parte superior de los lados inferiores del trasero del asiento. **(9)**

3 Inserten el suporte del manto a través del orificio y dentro del soporte sobre el lado por debajo del mango en ambos lados. **(10)**

4 Sujeten el broche automático atrás del trasero del asiento. **(11)**

5 Para separar el manto, tiren hacia el interior los soportes del manto hasta deslizarse.

SP

Ajustar la capota

1 Para abrir el manto, tiren el manto hacia adelante. Para plegar el manto, tiren el manto hacia atrás. **(12)**

2 Posicionen la visera hacia adelante o hacia atrás como se necesite. **(13)**

Ajustar el respaldo

1 Para reclinar, baje la cremallera. **(14)**

2 Para subir a posición vertical, suba la cremallera.

Aplicar el freno

1 Para activar el freno, pulse el pedal de freno central hacia abajo. **(15)**

2 Para quitar el freno, pulse hacia arriba el pedal de freno central.

Rueda de bloqueo anti-giro

1. Para bloquear, presionen sobre los bloqueos anti-giro de las ambas ruedas delanteras. Los bloqueos se engranarán tan pronto como la rueda esté derecha. **(16)**

2. Para desbloquear, detengan s los ambos bloqueos. **(17)**

SP

Ajustar el apoyo para las piernas

1 Para bajar el soporte de gamba, presionen sobre los dos botones de los ambos lados y giren el soporte de gamba hacia abajo. **(18)**

2 Levanten el soporte de gamba para una posición en alto. **(19)**

Plegar el Nuna PEPP luxx

1 Ajusten el mango en la posición más baja. **(8)**

2 Detengan las palancas de pliegue de los ambos lados del mango.**(20)**

3 Plieguen el mango hacia adelante. **(20)**

Limpieza y mantenimiento

Su cochecito es un artículo valioso que merece ser cuidado con mimo.

Limpie el chasis, las piezas de plástico y el tejido con un paño húmedo, pero no utilice abrasivos ni lejía. No lavar a máquina. No utilizar lubricantes siliconados, pues atraen la suciedad y la mugre. La exposición prolongada y continuada a la luz del sol puede cambiar el color de muchos materiales.

Por motivos de seguridad, utilice solamente piezas Nuna originales.

Limpie las ruedas regularmente con agua y elimine la suciedad.

Para garantizar un uso prolongado de su cochecito, límpielo con un paño suave y absorbente después de utilizarlo con tiempo lluvioso.

Es normal que los tejidos se descoloren debido a la luz del sol y que presenten cierto desgaste después de un largo periodo de uso, incluso con un uso normal.

Compruebe regularmente si alguna pieza se ha dañado, roto o perdido, y que todo funciona con normalidad. En tal caso, deje de usar el cochecito.

Garantía y reparación

El Nuna PEPP luxx está cubierto por una garantía de un año. Si este producto presenta algún defecto durante el periodo de garantía, póngase en contacto con su punto de venta. Si en el punto de venta no pueden ayudarle, se pondrán en contacto con el distribuidor local de Nuna.

Tenga en cuenta que necesitará el número de modelo y el número de serie, situado debajo de la cesta, en el chasis del producto, en caso de hacer una reclamación de la garantía.

Para registrar su producto, visite nuestra página web **nuna.eu**

Condiciones de la garantía

La garantía se aplica desde la fecha de compra del producto y tiene una validez de un año. La garantía le otorga el derecho a reparar el producto, pero no a devolverlo ni cambiarlo. La garantía no se ampliará incluso aunque se haya realizado alguna reparación. Nuna se reserva el derecho a mejorar el diseño del producto sin ninguna obligación de actualizar los productos fabricados anteriormente.

La garantía no se aplicará en las siguientes circunstancias:

- Si no puede mostrar el recibo o justificante de compra del producto.
- Si el defecto se debe al desgaste normal.
- Si el defecto se debe a un accidente.
- Si el defecto se debe a no seguir las instrucciones de montaje, uso, cuidado y mantenimiento indicadas en el manual de instrucciones.
- Si el defecto se debe a una sobrecarga (peso máximo = 15 kg).
- Si una tercera parte ha llevado a cabo alguna reparación.
- Si el defecto se debe al uso de accesorios no aprobados por Nuna.

Dónde encontrar productos Nuna

Si busca puntos de venta Nuna en su zona, consulte nuestra página web:
nuna.eu

Contacto

Nos esforzamos continuamente por mejorar nuestros productos y desarrollar nuevas ideas. Así, no dude en ponerse en contacto con nosotros para enviarnos cualquier comentario o consulta relacionada con los productos Nuna.

SP

nuna.eu

Nuna International BV
De Beeke 8, 5469 DW,
ERP The Netherlands

Gracias por elegir Nuna

Jsme rádi, že jste si vybrali značku Nuna!

Společnost Nuna navrhuje osobité, praktické a vzrušující výrobky.

Kočárek Nuna, který je lehký a malý, lze složit do ideálně praktického a kompaktního tvaru.

Jednodílná rukojeť spolu s otočnými koly a kompletním odpružením zajišťují velmi dobrou ovladatelnost a pohodlnou, plynulou jízdu.

Díky naklánění sedačky, nastavitelné rukojeti, košíku a mnoha dalším funkcím je každodenní používání velmi snadné.

Jedinečný styl a odvážné barvy jsou třešničkou na dortu, která vašemu kočárku dodá na osobitosti.

Kočárek Nuna je jednoduchý, praktický a bezpečný dopravní prostředek pro vaše dítě.

Ať vám kočárek Nuna přinese mnoho šťastných chvil!

Obsah

Ilustrace 2-5

Čeština (CZ) 90

Bezpečnost a výstrahy 91-94

Obsah balení 95

Složení kočárku Nuna 95

Používání kočárku Nuna 96-98

Čištění a údržba 99

Záruka a servis 100

Kde naleznete výrobky Nuna? 101

CZ

Bezpečnost a doporučení

Před použitím kočárku Nuna si přečtěte tyto informace.

Bezpečnost je pro nás velmi důležitá a můžeme vás ujistit, že naše výrobky splňují příslušné normy a že byly testovány řadou nezávislých zkušeben a laboratoří.

Kočárek Nuna je patentovaným výrobkem a vyhovuje evropské normě týkající se dětských kočárků EN 1888:2012.

Pokud máte otázky nebo připomínky ke kočárku Nuna, můžete nám je sdělit prostřednictvím našich webových stránek nuna.eu

CZ

DŮLEŽITÉ! TENTO NÁVOD SI USCHOVEJTE K BUDOUCÍMU NAHLÉDNUTÍ!

Důkladně si před použitím kočárku přečtěte tyto pokyny a uschovejte je k budoucímu nahlédnutí. Pokud nebudete tyto pokyny dodržovat, můžete ohrozit bezpečnost svého dítěte.

Tento kočárek je určen pro děti od 6 měsíců a do maximální hmotnosti 15 kg.

Výstrahy

Nedodržování těchto výstrah a pokynů může způsobit vážné poranění nebo úmrtí.

- **VÝSTRAHA Za bezpečnost dítěte zodpovídáte vy.**
- **VÝSTRAHA Nechávat dítě bez dozoru může být nebezpečné.**
- **VÝSTRAHA Před použitím zkontrolujte, zda jsou zajištěnyzajišťovací prvky.**
- **VÝSTRAHA Pokud dokáže dítě samo sedět, používejte popruhy.**
- **VÝSTRAHA Tato sedačka není vhodná pro děti mladší 6 měsíců.**
- **VÝSTRAHA V tomto kočárku lze vozit pouze jedno dítě.**
- **VÝSTRAHA Zátěž připevněná k rukojeti ovlivňuje stabilitu kočárku.**
- **VÝSTRAHA Vždy používejte pás do rozkroku spolu s břišním pásem.**
- **VÝSTRAHA Tento výrobek není vhodné používat při běhu nebo jízdě na bruslích.**
- **VÝSTRAHA Abyste zamezili riziku udušení, před použitím tohoto výrobku odstraňte všechny umělohmotné kryty a zlikvidujte je, nebo je uchovávejte mimo dosah dětí!**

Další výstrahy

- Dítě musí být vždy připoutáno a nikdy nesmí být ponecháno bez dozoru.
- Popruhy musí být správně připevněny a nastaveny. Popruhy nejsou náhradou za řádný dozor dospělé osoby.
- Když zastavíte, vždy použijte parkovací brzdu.
- Děti se nesmějí dostat do styku s pohyblivými částmi během nastavování kočárku, např. při jeho skládání a rozkládání.
- Nikdy nenechávejte dítě v kočárku při chůzi do schodů, ze schodů, na eskalátorech nebo jiných dopravních prostředcích.
- V kočárku nebo na kočárku nevozte další děti, zboží ani příslušenství, pokud to není vysloveně povoleno v této brožuře. Může se tím snížit stabilita kočárku.
- Nepokládejte nic na stříšku.
- Přetížení, nesprávné skládání, používání příslušenství, např. dětských sedaček, háčků na tašky, pláštěnek, pojízdných stupátek atd., které nebyly schváleny společností Nuna, může kočárek poškodit nebo snížit jeho bezpečnost.
- Na poškození způsobená příslušenstvím nedodaným společností Nuna se nevztahují záruční podmínky.
- Nikdy dětem nedovolte stát na opěrce nohou.
- **VÝSTRAHA** Kočárek nepoužívejte, pokud jsou jakékoli jeho části poškozené nebo chybějí.

- **VÝSTRAHA Používejte pouze originální díly a příslušenství od společnosti Nuna.**
- **Obrubníky a nerovný terén přejíždějte opatrně. Opakovaný náraz kočárek poškodí.**
- **Pneumatiky mohou zanechat černé stopy na některých površích, obzvláště na hladkých podlahách, jako jsou parkety, laminátové podlahy a linoleum.**
- **Kočárek nenechávejte v blízkosti silného zdroje tepla, např. radiátoru nebo otevřeného ohně.**
- **Kočárek neskladujte na vlhkém místě. Látku nechejte vždy volně uschnout mimo zdroje přímého tepla.**
- **Malé díly uchovávejte mimo dosah dětí, mohou způsobit zadušení.**
- **Do košíku lze vložit maximální hmotnost 4,5 kg.**
- **VÝSTRAHA Před použitím zkontrolujte, zda jsou správně zajištěny připojovací mechanismy sedačky.**
- **UPOZORNĚNÍ: Abyste předešli zranění, ujistěte se, že při skládání a rozkládání tohoto výrobku je Vaše dítě mimo jeho dosah.**
- **UPOZORNĚNÍ: Nenechte Vaše dítě, aby si s tímto výrobkem hrálo.**
- **UPOZORNĚNÍ: Tento kočárek je navržen pro použití od narození. Pro novorozence doporučujeme použít vodorovnou pozici sedadla. D kroužky naleznete na koncích bederních pásů postroje na každé straně kočárku. Díky nim můžete připevnit bezpečnostní postroj schválený dle norem BS 6684 nebo EN13210.**
- **Parkovací zařízení musí být zapojen při zadávání a odstraňování děti.**

Obsah balení

Nuna PEPP luxx a přístřešek

Potřebné nástroje: Žádné

Složení kočárku Nuna

Rozložení kočárku Nuna

Před použitím tohoto výrobku zkontrolujte, zda má všechny díly.
Složení smí provádět pouze dospělé osoby.

CZ

1 1 Odstraňte jednu nebo obě strany skladovacích záklopek Velcro®. (1)

2 Vytáhněte rukojeť nahoru.

3 Než budete pokračovat, zkontrolujte, zda je kočárek zcela zablokován.

Používání kočárku Nuna

Upevnění dítěte

1 Stisknutím středového tlačítka uvolněte západku přezky a poté odejměte úchyty. (2)

2 Dítě zajistíte tak, že spojíte přezku do zajištěné polohy. (3, 4, 5)

3 Popruhy pohodlně dítěti upravte zatažením za nastavovací přezku. (6)

Nastavení ramenních popruhů

1 Popruh vyjmete otočením nastavovací přezky v zadní části sedačky a vytlačením z otvoru.

2 Popruh znovu vložte do požadovaných otvorů, které budou dítěti vyhovovat. (7)

Nastavení rukojeti

1 Odblokujte potáhnutím pák na obou stranách. (8)

2 Nastavte požadovanou výšku zatlačením nebo tažením páky.

Připevnění a sejmutí stříšky

1 Nastavte rukojeť do plně vysunuté polohy. (8)

2 Najděte otvory na horních vnitřních stranách opěradla. (9)

3 Připevněte přístřešek do otvoru a do držáku, který se nachází na spodní straně rukojeti na obou stranách. (10)

4 Zapněte tlačný knoflík na zadní část opěradla. (11)

5 Pokud chcete odpojit přístřešek, zatáhněte za držáky přístřešku směrem dovnitř, dokud se nevysunou.

Nastavení stříšky

1 Pro otevření přístřešku zatáhněte směrem dopředu. Pro sklopení přístřešku zatáhněte přístřešek směrem dozadu. (12)

2 Stínítko umístěte dopředu nebo dozadu podle potřeby. (13)

CZ

Nastavení náklonu sedačky

1 Sedačku nakloníte po odepnutí zipu. (14)

2 Sedačku napřímíte zapnutím zipu.

Zabrždění kočárku

1 Kočárek zabrzdíte stlačením středového pedálu brzdy dolů. (15)

2 Kočárek odbrzdíte stlačením středového pedálu brzdy nahoru.

Otočná kola s možností aretace

1. Pro aretaci stiskněte zařízení na blokaci otáčení nacházející se na obou předních kolech. Blokovací zařízení zapadne, jakmile se vyrovná kolo. (16)

2. Pro odblokování vytáhněte obě blokovací zařízení. (17)

Nastavení opěrky nohou

1 Pro snížení opěrky nohou stiskněte obě tlačítka nacházející se na stranách a otočte opěrku směrem dolů. (18)

2 Pro zvednutí opěrky nohou otočte opěrku do horní polohy. (19)

CZ

Složení kočárku

1 Nastavte rukojeť do nejnižší polohy. (8)

2 Vytáhněte skládací páčky na obou stranách rukojeti. (20)

3 Sklopte rukojeť dopředu. (20)

4 Zajistěte skladovací záklopky VelcroR na jedné nebo na obou stranách. (1)

Čištění a údržba

Váš kočárek je hodnotné zařízení a zaslouží si proto pečlivé zacházení.

Rám, umělohmotné části a látkové díly lze vyčistit vlhkým hadříkem, nepoužívejte ale abrazivní ani bělicí čisticí prostředky. Neperte v pračce. Nepoužívejte silikonová maziva, protože přitahují špínu a maz. Trvalé a dlouhodobé vystavení slunečnímu svitu může změnit barvu mnoha materiálů.

Z bezpečnostních důvodů používejte pouze originální díly Nuna.

Kolečka pravidelně omývejte vodou a odstraňujte z nich špínu.

Abyste zajistili dlouhou životnost kočárku, po jeho použití za deštivého počasí jej otřete měkkým, savým hadříkem.

Vyblednutí látky působením slunce a přirozené opotřebení při dlouhodobém používání jsou běžné, i když je kočárek používán zcela doporučeným způsobem.

Pravidelně kontrolujte, zda nejsou některé díly kočárku roztržené, prasklé nebo zda nechybějí a zda vše řádně funguje. Pokud objevíte poškození, přestaňte kočárek používat.

Pravidelně čistěte kola kočárku. Odstraňte krytku, závlečku na tyčince nápravy a kola včetně ložisek řádně umyjte. Vyčistěte i tyčinku nápravy, na které mohou být namotané vlasy a jiné nečistoty. Pomocí vhodného lubrikantu (např. WD spreje) promažte tyčinku brzdy na zadní nápravě z obou stran kočárku za současného stisknutí a uvolnění brzdy (postup několikrát opakujte, dokud nebude pohyb zcela hladký). Před opětovným nasazením koleček jemně nalubrikujte i ložiska obou koleček. Kola nasaďte tak, aby západky na spodní straně kola odpovídali brzdové tyčince (kulatými otvory dolů). Nezapomeňte kolo zajistit závlečkou a ochranou krytkou.

Záruka a servis

Na kočárek Nuna se vztahuje dvouletá záruka. Pokud se na výrobku projeví závada během záruční doby, obraťte se na svého prodejce. Pokud vám prodejce nebude schopen pomoci, bude kontaktovat místního zástupce společnosti Nuna.

V případě uplatnění záruky budete požádáni o číslo modelu a sériové číslo výrobku, která se nacházejí na rámu výrobku pod košíkem.

Výrobek můžete zaregistrovat na našich webových stránkách nuna.eu

Záruční podmínky

Záruka platí dvě rok ode dne zakoupení výrobku. Záruka vám poskytuje právo na opravu, ale nikoli na výměnu výrobku nebo vrácení peněz. Záruka nebude prodloužena ani v případě, že byly provedeny opravy. Společnost Nuna má právo zlepšovat konstrukční provedení výrobků, aniž by aktualizovala provedení dříve vyrobených výrobky.

Záruka nebude platná za těchto okolností:

- **Pokud neposkytnete stvrzenku nebo jiný doklad o zakoupení výrobku.**
- **Pokud vada vznikla běžným opotřebením.**
- **Pokud vada vznikla nehodou.**
- **Pokud vada vznikla nedodržením pokynů k sestavení, používání, péči a údržbě uvedených v tomto návodu.**
- **Pokud vada vznikla přetížením (maximální zátěž = 15 kg).**
- **Pokud byly opravy prováděny třetí stranou.**
- **Pokud vady vyplývají z používání příslušenství neschváleného společností Nuna.**

Kde naleznete výrobky Nuna?

Pokud hledáte prodejce výrobků Nuna ve svém okolí, navštivte naše webové stránky nuna.eu

Kontakt

Neustále naše výrobky zlepšujeme a usilujeme o jejich inovaci, takže se na nás můžete kdykoli obrátit s každou připomínkou či dotazem týkajícím se výrobků Nuna.

nuna.eu

CZ

Jsme rádi, že jste si vybrali značku Nuna!

Ďakujeme, že ste si vybrali značku Nuna!

Produkty spoločnosti Nuna majú charakteristický, inteligentný a vzrušujúci dizajn.

Vďaka ľahkosti a spratnosti sa skladacia bugina Nuna dá poskladať na ideálnu praktickú kompaktnú veľkosť.

Jednoručné tlačidlo kombinované s opornými kolieskami a úplným odpružením zaisťuje skvelé ovládanie a pohodlnú, hladkú jazdu.

Nastavovanie sedadla, nastaviteľná páka, košík a ďalšie funkcie uľahčujú každodenné používanie.

Jedinečný štýl a prevedenie v odvážnych farbách je to, čo bude vašu buginu odlišovať.

Bugina Nuna je jednoduchá, praktická a vaše dieťa prepraví v bezpečí.

Prajeme vám veľa potešenia s buginou Nuna!

Obsah

Obrázky 2-5

Slovensky (SK) 104

Bezpečnosť a varovania 105-108

Obsah krabice 109

Postup nastavenia buginy Nuna 109

Použitie buginy Nuna 110-112

Čistenie a údržba 113

Záruka a servis 114

Kde nájdete produkty značky Nuna? 115

SK

Bezpečnosť a odporúčania

Čo treba mať na pamäti pred použitím buginy Nuna.

Bezpečnosť je pre nás veľmi dôležitá a môžete si byť istí, že naše produkty spĺňajú príslušne štandardy a že boli testované množstvom nezávislých testovacích panelov a laboratórií.

Bugina Nuna je patentovaný produkt a spĺňa Európsky štandard detské kočíky EN 1888:2012

Ak máte otázky alebo pripomienky k bugine Nuna, radi si ich vypočujeme na našej webovej stránke nuna.eu

DÔLEŽITÉ! TENTO NÁVOD SI UCHOVAJTE PRE POUŽITIE V BUDÚCNOSTI!

Pred prvým použitím si pozorne prečítajte tieto pokyny a uchovajte si ich pre budúce použitie. Ak nebudete dodržiavať tieto pokyny, môže byť bezpečnosť vášho dieťaťa ohrozená.

Toto vozidlo je určené pre deti od veku 6 mesiacov a maximálne do hmotnosti 15 kg.

Varovania

Ak nebudete postupovať podľa uvedených varovaní a pokynov, môže to mať za následok vážne zranenie alebo smrť.

- **VAROVANIE Bezpečnosť dieťaťa je vašou zodpovednosťou.**
- **VAROVANIE Nechať dieťa nestrážené môže byť nebezpečné.**
- **VAROVANIE Pred použitím zabezpečte, aby boli všetky zámky aktivované.**
- **VAROVANIE Len čo sa dokáže vaše dieťa bez pomoci posadiť, použite popruhy.**
- **VAROVANIE Táto sedačka nie je vhodná pre deti mladšie než 6 mesiacov.**
- **VAROVANIE V tejto sedačke neprevážajte nikdy naraz viac než jedno dieťa.**
- **VAROVANIE Akákoľvek záťaž pripevnená k rúčke ovplyvňuje stabilitu buginy/kočíka/detskej stoličky.**
- **VAROVANIE Vždy použite medzinožný popruh v spojení s driekovým popruhom.**
- **VAROVANIE Tento produkt nie je vhodný pre beh anipre korčuľovanie.**
- **VAROVANIE Aby ste sa vyhli nebezpečenstvu udusenia, odstráňte pred použitím všetky plastové obaly a zničte ich alebo odložte z dosahu malých detí!**

Ďalšie varovania

- **Deti by mali byť vždy pripútané a nikdy by nemali ostať bez dozoru.**
- **Popruhy by mali byť správne nastavené a prispôsobené.Popruhy nepredstavujú adekvátnu náhradu dozoru dospelej osoby.**
- **Pri zastavení vždy aktivujte parkovaciu brzdu na bugine.**
- **Deti by nemali byť v dosahu pohyblivých častí pri vykonávaní úprav, ako je skladanie alebo rozkladanie.**
- **Nikdy nenechávajte dieťa v bugine na stúpajúcich ani klesajúcich schodoch ani eskalátoroch, ani pri cestovaní v iných formách dopravy.**
- **V bugine ani na nej neprevážajte ďalšie deti, tovar, príslušenstvo okrem výnimiek uvedených v tomto prospekte.**
- **Môžu spôsobiť nestabilitu buginy.**
- **Na prístrešok nepokladajte žiadne predmety. Preťaženie, nesprávne skladanie a použitie príslušenstva, napr. detské sedačky, závesy na tašky, pršiplášte, dosky, a pod. iné než schválené spoločnosťou Nuna môžu poškodiť alebo znížiť bezpečnosť tejto buginy.**
- **Akákoľvek škoda spôsobená použitím príslušenstva nedodaného spoločnosťou Nuna nebude predmetom záruky.**
- **Nikdy nedovoľte deťom stáť na nožnej opierke.**
- **VAROVANIE Nepoužívajte vozidlo, ak niektoré súčasti chýbajú alebo sú poškodené.**
- **VAROVANIE Používajte iba originálne súčasti a príslušenstvo značky Nuna.**

- Cez obrubníky a nerovný povrch prechádzajte opatrne. Opakovaný náraz buginu poškodí.
- Pneumatiky môžu na niektorých povrchoch zanechať čierne stopy, osobitne na hladkých podlahách ako sú parkety, laminát a linoleum.
- Buginu nevystavujte blízkosti silného zdroja tepla, napr. radiátora alebo otvoreného ohňa.
- Buginu neskladujte na vlhkom mieste. Vždy nechajte látku prirodzene vyschnúť mimo dosah priameho tepla.
- Malé súčasti držte mimo dosah detí, pretože predstavujú nebezpečenstvo udusenia.
- Maximálna hmotnosť, ktorú je možné umiestniť do košíka, je 4,5 kg.
- VAROVANIE Pred použitím skontrolujte, či je pripínacie zariadenie sedačky správne spojené.
- UPOZORNENIE : Aby ste predišli zraneniu, uistite sa , že pri skladaní a rozkladanie tohto výrobku je Vaše dieťa mimo jeho dosah..
- UPOZORNENIE : Nenechajte Vaše dieťa , aby sa s týmto výrobkom hralo .
- UPOZORNENIE : Tento kočík je navrhnutý pre použitie od narodenia. pre novorodenca odporúčame použiť vodorovnú pozíciu sedadla. D krúžky nájdete na koncoch bedrových pásov postroja na každej strane kočíka. Vďaka nim môžete pripevniť bezpečnostnéý postroj schválený podľa noriem BS 6684 alebo EN13210 .
- Parkovacie zariadenie musí byť zapojený pri zadávaní a odstraňovaní deti.

Obsah krabice

Nuna PEPP luxx a prístrešok

Potrebné nástroje: Žiadne

Postup nastavenia buginy Nuna

Otvorenie buginy Nuna

Pred použitím skontrolujte, či máte všetky súčasti pre tento produkt. Montáž by mali vykonať iba dospelé osoby.

1 **Odstráňte jednu alebo obidve strany skladovacích záklopiek Velcro®. (1)**

2 **Potiahnite páku smerom nahor.**

3 **Pred ďalším pokračovaním skontrolujte, či je detský kočík otvorený až do západiek.**

SK

Použitie buginy Nuna

Bezpečnosť dieťaťa

1 Ak chcete uvoľniť zámok bezpečnostného pásu, zatlačte na tlačidlo v strede a vytiahnite svorky. (2)

2 Zasunutím pracky zaistite dieťa. (3, 4, 5)

3 Popruhy dieťaťu pohodlne prispôsobíte posúvaním nastavovacej pracky (6)

Úprava polohy ramenného popruhu

1 Na zadnom sedadle otočte nastavovaciu pracku a zatlačením do štrbiny uvoľnite popruh.

2 Znovu vložte popruh do požadovaných štrbín tak, aby pohodlne priliehali. (7)

Úprava stláčacej páky

1 Odblokujte potiahnutím pák na oboch stranách. (8)

2 Nastavte požadovanú výšku zatlačením alebo potiahnutím páky.

SK

Pripevnenie a odpojenie prístrešku

1 Nastavte rukoväť do plne vysunutej polohy. (8)

2 Nájdite otvory na horných vnútorných stranách operadla. (9)

3 Pripevnite prístrešok do otvoru a do držiaka, ktorý sa nachádza na spodnej strane rukoväte na oboch stranách. (10)

4 Zapnite stláčací gombík na zadnú časť operadla (11)

5 Ak chcete odpojiť prístrešok, zatiahnite za držiaky prístreška smerom dovnútra, kým sa nevysunú.

Úprava prístrešku

1 Pre otvorenie prístrešku zatiahnite smerom dopredu. Pre sklopenie prístrešku stlačte prístrešok smerom dozadu. (12)

2 Tienidlo umiestnite dopredu alebo dozadu podľa potreby. (13)

SK

Úprava sklopenia sedadla

1 Rozopnite a nastavte polohu. (14)

2 V správnej polohe zapnite.

Používanie brzdy

1 Brzdu uzamknete zatlačením na stredný brzdový pedál. (15)

2 Brzdu odomknete zdvihnutím stredného brzdového pedála.

Otočné kolesá s možnosťou aretácie

1. Pre aretáciu stlačte zariadenie na blokovanie otáčania nachádzajúce sa na obidvoch predných kolesách. Blokovacie zariadenie zapadne hneď, ako sa vyrovná koleso. (16)

2. Pre odblokovanie vytiahnite obe blokovacie zariadenia. (17)

Nastavenie opierky nôh

1 Pre zníženie opierky nôh stlačte obe tlačidlá nachádzajúce sa na stranách a otočte opierku smerom dole. (18)

2 Pre zdvihnutie opierky nôh otočte opierku do hornej polohy. (19)

Skladanie buginy Nuna

1 Nastavte rukoväť do najnižšej polohy. (8)

2 Vytiahnite skladacie páčky na oboch stranách rukoväte. (20)

3 Sklopte rukoväť dopredu. (20)

4 Zaistite skladovacie záklopky VelcroR na jednej alebo na oboch stranách. (1)

Čistenie a údržba

Vaša bugina je cenným vybavením a zaslúži si starostlivé zaobchádzanie.

Rám, časti z umelej hmoty a látku môžete vyčistiť vlhkou handričkou, ale nepoužívajte abrazívne prostriedky ani bielidlá. Neperte v pračke Nepoužívajte používajte silikónové mazadlá, pretože priťahujú nečistoty a špinu. Nepretržité a dlhšie vystavenie slnečnému svetlu môže zmeniť farbu mnohých materiálov.

Z bezpečnostných dôvodov používajte iba originálne diely značky Nuna.

Kolesá pravidelne čistite vodou a odstraňujte nečistoty.

Aby ste zaistil dlhú životnosť buginy, utrite ju mäkkou absorbčnou handričkou po každom použití v daždivom počasí.

Je bežné, že farba látky na slnečnom svetle vybledne a že javí známky opotrebovania po dlhšom používaní, aj pri normálnej manipulácii.

Pravidelne kontrolujte, či sú niektoré časti poškodené, zlomené alebo chýbajú a že všetko funguje správne. V takom prípade prestaňte používať buginu.

Pravidelne čistite kolesá kočíka. Odstráňte krytku, závlečku na tyčinke nápravy a kolesá vrátane ložísk riadne umyte. Vyčistite aj tyčinku nápravy, na ktorej môžu byť namotané vlasy a iné nečistoty. Pomocou vhodného lubrikantu (napr. WD spreje) premažte tyčinku brzdy na zadnej náprave z oboch strán kočíka za súčasného stlačenia a uvoľnenia brzdy (postup niekoľkokrát opakujte, kým nebude pohyb úplne hladký). Pred opätovným nasadením koliesok jemne nalubrikujte aj ložiská oboch koliesok. Kolesá nasaďte tak, aby západky na spodnej strane kolesa zodpovedali brzdovéej tyčinke (guľatými otvormi dole).
Nezabudnite koleso zaistiť závlečkou a ochranou krytkou

Záruka a servis

Na buginu Nana sa vzťahuje dva roky záruka. Ak tento produkt ukáže známky opotrebovania počas záručnej lehoty, obráťte sa na predajcu. Ak vám predajca nebude môcť pomôcť, skontaktuje sa s miestnym distribútorom spoločnosti Nuna.

V prípade nárokovania na reklamáciu bude od vás požadované číslo modelu a sériové číslo nachádzajúce sa pod košíkom na ráme produktu.

Ak chcete produkt zaregistrovať, môžete tak urobiť na našej webovej stránke nuna.eu

Záručné podmienky

Záruka začne plynúť od dátumu zakúpenia produktu a platí po dobu dva roka. Záruka vám poskytuje právo na opravu, ale nie na výmenu produktu alebo vrátenie peňazí. Záruka nebude predĺžená ani v prípade vykonania opráv. Spoločnosť Nuna má právo vylepšiť návrh produktu bez nutnosti aktualizácie produktov vyrobených predtým.

Záruka sa netýka nasledujúcich okolností:

- **Ak sa nemôžete preukázať predajným bločkom alebo dokázať zakúpenie daného produktu.**
- **Ak je závada výsledkom bežného opotrebovania.**
- **Ak je závada výsledkom nehody.**
- **Ak je závada výsledkom nesprávneho postupovania podľa pokynov k montáži, používania, zaobchádzania či údržby, ako to bolo popísané v pokynoch v návode.**
- **Ak je závada výsledkom nadmerného zaťaženia (maximálna hmotnosť = 15 kg).**
- **Ak boli opravy vykonané treťou stranou.**
- **Ak je závada výsledkom používania príslušenstva inej značky než Nuna.**

Kde nájdete produkty značky Nuna?

Ak hľadáte predajcov značky Nuna vo vašej oblasti, obráťte sa na našu webovú stránku: nuna.eu

Kontakt

Vždy sa tešíme na vylepšenie našich produktov a vývoji nových myšlienok, preto nás neváhajte kontaktovať a poskytnúť nám akékoľvek komentáre alebo otázky ohľadne produktov značky Nuna.

nuna.eu

SK

Thanks for choosing Nuna!

謝謝您選擇Nuna!

Nuna 致力設計特殊、靈巧與令人喜愛的產品。

Nuna PEPP luxx手推車輕便小巧，能夠實現完美
緊湊的收合。

單手推把、旋轉車輪與避震功能的結合保證了
良好的使用性和乘坐的舒適性。

可躺背靠、可調手把、置物籃和諸多其他功能
使日常的使用非常方便。

獨特的造型和大膽的配色使您的Nuna PEPP luxx
與眾不同。

Nuna PEPP luxx設計簡單，功能實用，
能安全的承載您的寶寶。

請盡情享受使用Nuna PEPP luxx手推車帶來

nuna®

目錄

安裝示意圖	**2-5**
中文(繁體)	**118**
安全須知與注意事項	119-121
紙箱內含物	122
組裝手推車	122
使用手推車	123-125
維護與保養	126
保固與服務	127
哪裡可以找到Nuna產品	128

安全與建議注意事項

使用本產品之前，請注意以下須知

我們非常重視產品安全。我們保證產品符合相關規範，
且通過多個測試機構和實驗室的測試。

Nuna buggy手推車擁有專利，並符合台灣CNS12940-1999、中國GB14748-2006和歐洲EN1888-2012兒童乘用車相關規範。

若對本產品有任何意見與問題，請至以下網站與我們聯絡，
我們會盡力給您滿意的答覆。

nuna.eu

請妥善保存本說明書以備不時之需!

使用產品前請仔細閱讀本說明書，並妥善保存說明書以便日後參考。不依照本說明書的指示操作，可能會影響到您寶寶的安全。

本產品專為體重不超過15公斤的小孩設計。

警告

請務必依照產品說明書和警告以避免導致嚴重傷害甚至是死亡事件發生。

- 小朋友的安全是您的責任!
- 切勿讓小朋友單獨留在手推車內而無人照顧!
- 使用本手推車前，請先確認所有鎖定裝置皆已鎖定!
- 小朋友能自行坐立時，必須為其佩戴安全帶!
- 本產品適用於從新生到會走路的小朋友（體重15公斤以下）。
- 一次僅能承載一個小朋友!
- 任何附載於手把上的重量將影響產品的穩定性，可能導致手推車翻覆的危險。
- 使用安全帶時，胯帶須結合腰帶一起使用!
- 本產品不適用於跑步和滑冰!
- 為避免窒息的危險，使用本產品前請移除所有的包裝材料並銷毀或保存在嬰兒和兒童接觸不到的地方!
- 小朋友須一直佩戴安全帶，且隨時有人看護。
- 安全帶須始終正確安裝和調整，且應有成人看護!
- 當您停下來時，請踩下手推車的煞車踏板。
- 調整手推車時，如打開和收合手推車，小朋友須遠離手推車的活動部件。
- 上下樓梯和電梯，或乘坐其他交通工具時，請勿讓小朋友留在手推車內。

警告

- 請勿附載非本說明書限定的小朋友、物品或配件於手推車上，他們可能影響手推車的穩定性。
- 請勿在遮陽篷上放置任何物品。
- 超載、不正確的折疊和使用非Nuna核准的配件（如兒童座椅、包包掛鉤、雨篷、踏板等）都可能損壞或影響手推車的安全性。
- 任何非Nuna原廠配件所造成的損害都不在保固範圍內。
- 請勿允許小朋友站立在腳踏板上!
- 若發現任何零件遺失、損傷時，請立即停止使用本手推車!
- 本手推車只能搭配Nuna原廠配件使用!
- 請小心穿越台階或不平路面，多次撞擊將對手推車造成損壞。
- 輪子可能在路面上留下黑色痕跡，尤其是拼花地板、木板或油布等光滑路面。
- 請勿將手推車暴露於輻射或明火等強熱源附近。
- 請勿將手推車存放於潮濕的地方，請將座布自然晾干，遠離陽光或高溫。
- 為避免窒息危險，請將小零件存放到小朋友接觸不到的地方。
- 置物籃的最大載重量為4.5公斤。
- 使用本手推車前，請確認所有固定裝置均已正確安裝。
- 打開和收合手推車時，請遠離小朋友，以免傷害到他們。
- 請勿允許您的小朋友將手推車當玩具玩耍。
- 本手推車可供新生兒使用。新生兒使用時，建議將手推車背靠調至最平躺段位。腰帶末端的D型扣可固定符合BS 6684或EN 13210標準的安全帶。
- 放置和取出小朋友時，應該將煞車系統鎖定

紙箱內含物

Nuna PEPP luxx 手推車及遮陽蓬

所需工具：無

組裝手推車

打開手推車

組裝前先確認所有配件都已齊備。

此產品必須由成人安裝。

1 1 拆除單側或雙側之收合固定片 。 **(1)**

2 將手把向上拉。

3 進行後續操作前，請確認手推車已完全打開並固定。

使用手推車

小朋友佩戴安全帶

1 解開安全扣，按住中間的“Nuna”按鈕，往上移開2個公扣。**(2)**

2 將安全帶固定到小朋友身上，再扣好安全扣。**(3,4,5)**

3 滑動調整扣，將安全帶舒適地佩戴在小朋友身上。**(6)**

調整肩帶位置

1 在座椅背面，轉動調整扣並將調整扣穿過肩帶孔，以移除肩帶。

2 將肩帶重新穿入高度合適的肩帶孔內。**(7)**

3 小於6個月的小朋友使用時，請將肩帶穿過最下方的一對肩帶孔；
大於6個月的小朋友使用時，請將肩帶穿過上方的兩對肩帶孔。**(7)**

調整手把

1 上拉兩側之手把調整拉柄以解除鎖定。**(8)**

2 拉或推手把，藉以調整適當高度。

安裝和拆卸遮陽篷

1 將手把調整至完全伸展的位置。**(8)**

2 找出椅背上側邊的孔洞。**(9)**

3 透過孔洞將遮陽蓬固定套插入位於兩側手把下之托架。**(10)**

4 連接椅背後方之四合扣。**(11)**

5 欲拆下遮陽蓬，請將遮陽蓬固定套向內拉起，直至滑出為止。

調整遮陽篷

1 欲開啟遮陽蓬，請將遮陽蓬拉向前方。欲摺疊遮陽蓬，請將 遮陽蓬拉向後方。**(12)**

2 視需要將遮陽蓬置於前方或後方。**(13)**

調整背靠

背靠有3個段位可供調整。

1 拉開拉鏈，可將背靠躺平。**(14)**
背靠完全躺平時，背靠鈕扣須與遮陽篷後片鈕扣扣合。**(11)**

2 將拉鏈拉到最頂端，可使背靠直立。

使用煞車踏板

1 踩下中央的煞車踏板，鎖定手推車。(15)

2 抬起煞車踏板，釋鎖手推車。

前輪鎖定

1. 為鎖定輪子，請按下兩側前輪上的旋轉鎖。當輪子變直時，旋轉鎖將快速密合。 16

2. 欲解除鎖定，請將兩個旋轉鎖向上拉起。(17)

調整小腿靠

1 欲調降小腿靠，請按下兩側按鈕並將小腿靠向下調轉。(18)

2 請將小腿靠向上提高。(19)

收合手推車

1 將手把調整至最低位置。(8)

2 拉起手把兩側之摺疊拉桿。(20)

3 向前折疊手把。(20)

4 緊貼單側或雙側之收合固定片。(1)

維護與保養

您的Nuna buggy手推車是一部有價值的產品，請妥善保管。

可用濕布清潔車架和座布，請勿使用研磨劑或漂白劑。請勿使用洗衣機清洗。持續曝曬於陽光下可能導致車台和零件變色。

為確保安全，請使用Nuna原廠零配件。

請定期以水清洗輪子，並清除污垢。

為使手推車能長期使用，下雨天使用後，請用軟布擦拭手推車。

長期使用後，座布出現褪色、磨損和撕裂屬正常現象。

請定期檢查手推車是否有撕裂、破損或部件丟失，定期檢查每項功能是否正常。一旦發生以上任何狀況，請立即停止使用本手推車。

保固與售後服務

本產品享有一年的保固期限。產品於保固期間內發生問題，
請與零售商聯絡；若零售商無法提供服務，他們會連絡當地的Nuna
經銷商。

請留意本產品座椅下方的產品型號與生產日期序號。
當有保固需求時，請提供以上產品資訊。

請至以下網站登記您購買的產品 **nuna.eu**

保固條件

保固始於產品購買日，有效期限一年。我們提供維修服務，但不提供
產品退換。保固期限不會因零件更換或維修而延長。Nuna有權利針
對產品進行改善設計，此前製造的產品則無更換之義務。

保固條件不包含以下狀況：

- 無法提供購買本產品之收據或憑證。
- 因正常磨損造成的不良。
- 因意外導致的不良。
- 未依照說明書指示進行安裝、使用、保養和維護導致不良。
- 附載過重導致不良（最大載重量=15公斤）
- 由第三者進行維修。
- 使用非Nuna原廠配件導致不良。

哪裡可以找到Nuna產品?

查詢當地的Nuna零售商，請至以下網站: **nuna.eu**

聯絡我們

我們期望不斷改進並開發新的產品，請隨時告知您對Nuna產品的意見與建議。

nuna.eu

Nuna International BV
De Beeke 8, 5469 DW,
ERP The Netherlands

進口商: (台灣)荷蘭商明居實業有限公司
統一編號: (台灣)28989385
地址: (台灣)臺北市內湖區瑞光路431號5樓
電話: (02)8751-8178總機8180

中文(繁體)

謝謝您選擇Nuna!

谢谢您选择Nuna!

Nuna 致力设计特殊、灵巧与令人喜爱的产品。

Nuna PEPP luxx手推车轻便小巧，能够实现完美
紧凑的收合。

单手推把、旋转车轮与避震功能的结合保证了
良好的使用性和乘坐的舒适性。

可躺靠背、可调手把、置物篮和诸多其他功能使
日常的使用非常方便。

独特的造型和大胆的配色使您的Nuna PEPP luxx
与众不同。

Nuna PEPP luxx设计简单，功能实用，
能安全的承载您的宝宝。

请尽情享受使用Nuna PEPP luxx手推车带来

目录

安装示意图 2-5

中文(简体) 130

安全须知与注意事项 131-133

纸箱内含物 134

组装手推车 134

使用手推车 135-137

维护与保养 138

保修与服务 139

哪里可以找到Nuna产品 140

安全与建议注意事项

使用本产品之前，请注意以下须知

我们非常重视产品安全。我们保证产品符合相关规范，
且通过多个测试机构和实验室的测试。

Nuna buggy手推车拥有专利并符合台湾CNS12940-1999、中国GB14748-2006和欧洲EN1888-2012儿童乘用车相关规范。

若对本产品有任何意见与问题，请至以下网站与我们联络，
我们会尽力给您满意的答复。

nuna.eu

请妥善保存本说明书
以备不时之需!

使用产品前请仔细阅读说明书，并妥善保存说明书以便日后参考。不依照说明书的指示操作，可能会影响小朋友的安全。

本产品专为体重不超过15公斤的小孩设计。

警告

请务必依照产品说明书和警告以避免导致严重伤害甚至是死亡事件发生。

- 小朋友的安全是您的责任!
- 切勿让小朋友单独留在手推车内而无人照顾!
- 使用本手推车前，请先确认所有锁定装置皆已锁定!
- 小朋友能自行坐立时，必须为其佩戴安全带!
- 本产品适用于从新生到会走路的小朋友（体重15公斤以下）。
- 一次仅能承载一个小朋友!
- 任何附载于手把上的重量将影响产品的稳定性，可能导致手推车翻覆的危险。
- 使用安全带时，胯带须结合腰带一起使用!
- 本产品不适用于跑步和滑冰!
- 为避免窒息的危险，使用本产品前请移除所有的包装材料并销毁或保存在婴儿和儿童接触不到的地方!
- 小朋友须一直佩戴安全带，且随时有人看护。
- 安全带须始终正确安装和调整，且应有成人看护!
- 当您停下来时，请踩下手推车的煞车踏板。
- 调整手推车时（如打开和收合手推车时），小朋友须远离手推车的活动部件。
- 上下楼梯和电梯，或乘坐其他交通工具时，请勿让小朋友留在手推车内。

警告

- 请勿附载非本说明书限定的小朋友，物品或配件于手推车上，他们可能影响手推车的稳定性。
- 请勿在遮阳篷上放置任何物品。
- 超载、不正确的折叠和使用非Nuna核准的配件（如儿童座椅、包包挂钩、雨篷、踏板等）都可能损坏或影响手推车的安全性。
- 任何非Nuna原厂配件所造成的损害都不在保修范围内。
- 请勿允许小朋友站立在脚踏板上!
- 若发现任何零件遗失、损伤时，请立即停止使用本手推车!
- 本手推车只能搭配Nuna原厂配件使用!
- 请小心穿越台阶或不平路面，多次撞击将对手推车造成损坏。
- 轮子可能在路面上留下黑色痕迹，尤其是拼花地板、木板或油布等光滑路面。
- 请勿将手推车暴露于辐射或明火等强热源附近。
- 请勿将手推车存放于潮湿的地方，请将座布自然晾干，远离阳光或高温。
- 为避免窒息危险，请将小零件存放到小朋友接触不到的地方。
- 置物篮的最大载重量为4.5公斤。
- 使用本手推车前，请确认所有固定装置均已正确安装。
- 打开和收合手推车时，请远离小朋友，以免伤害到他们。
- 请勿允许您的小朋友将手推车当玩具玩耍。
- 本手推车可供新生儿使用。新生儿使用时，建议将手推车靠背调至最平躺段位。腰带末端的D型扣可固定符合BS 6684或EN 13210标准的安全带。
- 放置和取出小朋友时，应该将煞车系统锁定 。

纸箱内含物

Nuna PEPP luxx 手推　及遮　蓬

所需工具：无

组装手推车

打开手推车

组装前先确认所有配件都已齐备。

此产品必须由成人安装。

1 拆除　　或双　之收合固定片。**(1)**

2 将手把向上拉。

3 进行后续操作前，请确认手推车已完全打开并固定。

使用手推车

小朋友佩戴安全带

1 解开安全扣，按住中间的“Nuna”按钮，往上移开2个公扣。**(2)**

2 将安全带固定到小朋友身上，再扣好安全扣。**(3,4,5)**

3 滑动调整扣，将安全带舒适地佩戴在小朋友身上。**(6)**

调整肩带位置

1 在座椅背面，转动调整扣并将调整扣穿过肩带孔，以移除肩带。

2 将肩带重新穿入高度合适的肩带孔内。**(7)**

3 小于6个月的小朋友使用时，请将肩带穿过最下方的一对肩带孔；
大于6个月的小朋友使用时，请将肩带穿过上方的两对肩带孔。**(7)**

调整手把

1 上拉　　之手把　整拉柄以解除　定。**(8)**

2 拉或推手把，借以　整适　高度

安装和拆卸遮阳篷

1 手把 整至完全伸展的位置。**(8)**

2 找出椅背上 的孔洞。**(9)**

3 透 孔洞 遮 蓬固定套插入位于 手把下之托架。**(10)**

4 接椅背后方之四合扣。**(11)**

5 欲拆下遮 蓬， 遮 蓬固定套向 拉起，直至滑出 止。**(10)**

调整遮阳篷

1 欲 遮 蓬， 遮 蓬拉向前方。欲折迭遮 蓬， 遮 蓬拉向后方。**(12)**

2 需要 遮 蓬置于前方或后方。**(13)**

调整靠背

靠背有3个段位可供调整。

1 拉开拉链，可将靠背躺平。**(14)**
靠背完全躺平时，靠背钮扣须与遮阳篷后片钮扣扣合。**(11)**

2 将拉链拉到最顶端，可使靠背直立。

使用煞车踏板

1 踩下中央的煞车踏板，锁定手推车。**(15)**

2 抬起煞车踏板，释锁手推车。

前轮锁定

1. 位锁定轮子，请按下两侧前轮上的旋转锁。当轮子变直时，旋转锁将快速密合。 **(16)**
2. 欲解除　定，　　个旋　　向上拉起。**(17)**

调整小腿靠

1 欲　降小腿靠，　按下　　按　并　小腿靠向下　　。**(18)**

2　　小腿靠向上提高。**(19)**

收合手推车

1　手把　整至最低位置。**(8)**

2 拉起手把　　之折叠拉杆。**(20)**

3 向前折迭手把。**(20)**

4　　或双　之收合固定片。**(1)**

中文
(简体)

维护与保养

您的Nuna buggy手推车是一部有价值的产品，请妥善保管。

可用湿布清洁车架和座布，请勿使用研磨剂或漂白剂。请勿使用洗衣机清洗。持续曝晒于阳光下可能导致车台和零件变色。

为确保安全，请使用Nuna原厂零配件。

请定期用水清洗轮子，并清除污垢。

为使手推车能长期使用，下雨天使用后，请用软布擦拭手推车。

長期使用后，座布出现退色、磨损和撕裂属正常现象。

请定期检查手推车是否有撕裂、破损，或部件丢失，定期检查每项功能是否正常。一旦发生以上任何状况，请立即停止使用本手推车。

保修与售后服务

本产品享有一年的保修期限。产品于保修期间内发生问题，

请与零售商联络；若零售商无法提供服务，他们会连络当地的Nuna经销商。

请留意本产品座椅下方的产品型号与生产日期序号。
当有保修需求时，请提供以上产品资讯。

请至以下网站登记您购买的产品 **nuna.eu**

保修条件

保修始于产品购买日，有效期限一年。我们提供维修服务，但不提供产品退换。保修期限不会因零件更换或维修而延长。Nuna有权利针对产品进行改善设计，此前制造的产品则无更换义务。

保修条件不包含以下状况：

- 无法提供购买本产品的收据或凭证。
- 因正常磨损造成的不良。
- 因意外导致的不良。
- 未依照说明书指示进行安装、使用、保养和维护导致不良。
- 附载过重导致不良（最大载重量=15公斤）
- 由第三者进行维修。
- 使用非Nuna原厂配件导致不良。

哪里可以找到Nuna产品?

查询当地的Nuna零售商，请至以下网站: **nuna.eu**

联络我们

我们期望不断改进并开发新的产品，请随时告知您对Nuna产品的意见和建议。

nuna.eu

Nuna International BV
De Beeke 8, 5469 DW,
ERP The Netherlands

谢谢您选择Nuna!

뉴나를 선택해 주셔서 감사합니다!

뉴나는 독특하고 똑똑하며 흥미 있는 제품들을 디자인합니다.

작고 가벼운 뉴나 페프를 접게 되면 컴팩트한 사이즈로 실용적이고 간편해 집니다.

한 손으로 밀 수 있는 핸들은 회전바퀴와 연결되어 있고 충격완화장치는 매우 좋은 기동성, 편안함과 부드러운 승차감을 보장합니다.

등받이 각도 조절, 높이 조절이 가능한 핸들, 바구니 그리고 다른 특징들 역시 사용을 쉽고 용이하게 합니다.

독특한 스타일은 당신의 페프를 매우 특별하게 만들어 줍니다.

뉴나 페프는 심플하고 실제적으로 당신의 아이를 안전하게 이동시켜줍니다.

nuna®

목차

일러스트레이션 1-5

한국어(KO)

안전과 주의사항 143-145
박스의 내용물 146
뉴나 페프 조립설명 146
뉴나 페프 사용방법 147-149
세척과 유지 150
품질보증과 서비스 151
뉴나 제품 구입처 152

안전과 권고사항들

뉴나 페프를 사용하기 전에 다음 사항들을 주의 해 주십시오.

안전성은 저희에게는 매우 중요합니다. 저희 제품은 연구소와 시험기관에 의해 자체적으로 수많은 시험을 시행하오니 소비자들은 저희가 관련 규정을 준수하고 있다는 사실을 믿어도 됩니다.

뉴나 페프는 특허받은 제품으로 한국 유모차 안전기준 및 유럽기준 EN1888:2012에 합격한 제품입니다.

뉴나 페프에 대해 어떤 문의나 의견사항이 있으시면 저희 웹사이트 nuna.eu를 방문하시면 성심껏 답변해 드리겠습니다.

중요! 차후 참조를 위해 본 사용설명서를 보관해주시기바랍니다!

사용 전에 이 사용설명서를 주의 깊게 읽으시고 차후 참조를 위해 잘 보관해 두십시오. 이 사용설명서의 지침을 따르지 않을 시 아이의 안전에 지장이 있을 수 있습니다.

이 유모차는 신생아부터 15kg까지 사용이 가능합니다.

주의사항

아래 주의사항을 따르지 않을 경우 상해나 사망에 이를 수 있습니다.

- 주의 아이의 안전은 여러분의 책임입니다.
- 주의 아이를 혼자 두면 위험에 처할 수 있습니다.
- 주의 사용 전에 모든 잠금 장치가 잘 작동되는지 확인해주십시오.
- 주의 아이를 유모차에 앉힌 후 바로 안전벨트를 채워주십시오.
- 주의 신생아부터 걸음마기까지 사용하기에 적합한 제품입니다. (15kg까지)
- 주의 이 제품에 한 아이 이상 태우지 마십시오.
- 주의 페프 핸들에 물건을 매달면 안전성에 영향을 미칠 수 있습니다.
- 주의 항상 가랑이벨트를 허리벨트와 함께 사용 해 주십시오.
- 주의 이 제품은 달리기나 스케이팅에 적합하지 않습니다.
- 주의 질식사의 위험을 피하기 위해 본 제품 사용 전에 아이 주변의 모든 비닐 커버를 제거한 후 폐기하여 주십시오.

주의사항

- 주의 항상 보호장치를 사용하여 주십시오.
- 안전벨트는 정확하게 고정해 주십시오. 안전벨트를 어른용 안전벨트로 대체하여 사용하지 마십시오.
- 멈출 때는 페프의 멈춤 브레이크를 사용하여 주십시오.
- 유모차를 접거나 펼 때 또는 조절 시 아이가 움직이는 위치에서 떨어져 사용하시기 바랍니다.
- 유모차로 계단, 에스컬레이터 또는 다른 이동수단을 이용해 오르내릴 때 페프에 아이를 싣고 이동하시지 마십시오.
- 유모차에 한 명 이상의 아이를 태우거나 이 페프 사용설명서에 명시된 악세서리나 물건 이외의 것을 사용하지 마십시오. 유모차의 안전성에 문제를 일으킬 수 있습니다.
- 캐노피에 어떤 물건도 두지 마십시오.
- 초과 적재, 부정확한 접기, 아이 좌석, 가방 걸이, 레인 커버, 페프 유모차 보드 등 뉴나에서 규정한 것 이외의 액세서리의 사용은 유모차의 한전에 위협이 됩니다.
- 뉴나에서 제공되지 않은 액세서리의 사용으로 입은 어떤 손상에 대해서도 뉴나는 품질보증을 제공하지 않습니다.
- 발 받침대에 아이가 서 있게 하지 마십시오.
- 주의 유모차의 어떤 부품이 빠지거나 손상을 입었을 경우 유모차 사용을 금합니다.
- 주의 뉴나의 정품 부품과 액세서리만을 사용해 주십시오.
- 위험한 커브길이나 거친 표면에서의 사용은 주의해 주십시오. 반복적인 충격은 페프에 손상을 줄 수 있습니다.
- 마루, 합판 또는 리놀륨 같은 부드러운 바닥 표면에 바퀴가 자국을 남길 수 도 있습니다.
- 라디에이터나 불 등 화재 발생이 있는 장소에 유모차를 가까이 두지 마십시오.
- 페프를 습기찬 곳에 보관하지 마십시오. 직사광선을 피해 자연건조 해 주시기 바랍니다.
- 질식 요인이 있으니 아이로부터 작은 부품들을 멀리하여 주십시오.
- 바구니는 최대 4.5kg의 하중을 견딜 수 있습니다.

! 주의 사용 전에 유모차의 부품 장치들이 제대로 작동하는지 확인하십시오.

! 주의 아이를 위험으로부터 보호하기 위해 이 제품을 접거나 펼칠 시 아이를 멀리 하여주십시오.

! 주의 아이가 이 제품을 가지고 놀게 두지 마십시오.

! 이 유모차는 신생아부터 사용할 수 있도록 디자인 되었습니다. 신생아 사용시 최대각도로 사용할 것을 권장합니다. 옆쪽에 있는 허리벨트 끝에 제공된 D링을 부착하여 사용하십시오. BS6684/ EN13210 안전벨트 인증을 받았습니다.

박스의 내용물

뉴나 페프와 캐노피

공구의 필요성: 없음

뉴나 페프 조립설명

뉴나 페프 열기

이 제품의 사용 전에 모든 부품을 확인합니다. 조립은 성인이 해 주십시오.

1. 양쪽의 벨크로를 분리하여 주십시오. **(1)**
2. 핸들을 위로 올려주십시오.
3. 계속하기 전에 유모차가 완전히 펴졌는지 확인하여 주십시오.

뉴나 페프 사용방법

아이의 안전

1. 버클 고리를 풀기 위해서는 가운데에 있는 버튼을 눌러 클립을 제거 해 주십시오. **(2)**

2. 아이의 안전을 위해 버클을 조립합니다. **(3, 4, 5)**

3. 각 버클을 조절하여 아이에 맞게 안전벨트를 고정하여 주십시오. **(6)**

어깨벨트 위치 조절

1. 좌석 뒤쪽에 위치한 조절 버클을 돌려 홈을 통과시켜 벨트를 제거합니다.

2. 편안한 사용을 위해 원하는 위치에 있는 홈에 벨트를 통과시킵니다. **(7)**

3. 6개월 이하의 아이를 위해서는 어깨벨트를 가장 낮은 위치의 홈을 사용합니다. 6개월 이상의 아이는 어깨벨트를 어깨위치에 알맞은 홈을 통과시켜 사용합니다. **(7)**

핸들높이 조절

1. 핸들 양쪽에 위치한 레버를 끌어당겨 잠금장치를 풀어주십시오. **(8)**

2. 핸들을 밀거나 당겨 원하는 높이네 알맞게 조정하여 주십시오.

차양의 부착과 분리

1. 핸들을 최대한 길게 조절합니다. **(8)**
2. 좌석 위쪽 양 옆쪽에 있는 구멍을 찾습니다. **(9)**
3. 핸들 양쪽 아래 부분에 위치한 고정대에 구멍을 통과한 캐노피 클립을 삽입합니다. **(10)**
4. 등받이 뒤쪽에 있는 단추에 차양을 고정합니다. **(11)**
5. 차양을 분리하기 위해서는 차양이 빠질 때까지 클립을 안쪽으로 당깁니다. **(10)**

차양 조절

1. 차양을 열기 위해서는 차양을 앞쪽으로 당깁니다. 차양을 접을 때는 차양을 뒤로 밉니다. **(12)**
2. 보조차양은 필요에 따라 앞뒤로 조절 할 수 있습니다. **(13)**

등받이 각도 조절

1. 지퍼를 내려 등받이 각도를 조절합니다. **(14)**
2. 지퍼를 잠그면 최소각도로 조절이 가능합니다.

브레이크 사용

1. 브레이크를 잠그기 위해서는 중앙에 브레이크 레버를 아래로 눌러주십시오. **(15)**
2. 브레이크를 풀기 위해서는 중앙에 브레이크를 위로 올려 주십시오.

바퀴 회전 장금

1. 바퀴 회전을 잠그기 위해서는 양쪽 앞바퀴 잠금 장치를 아래로 눌러주십시오. 바퀴가 똑바로 향하면서 잠깁니다. **(16)**
2. 바퀴 회전을 풀 때는 양쪽 장금 장치를 위로 올립니다. **(17)**

종아리 받침 조절

1. 종아리 받침을 아래로 내리기 위해서는 양옆에 있는 버튼을 눌러 종아리 받침을 돌려 아래로 내립니다. (18)
2. 위로 올리기 위해서는 종아리 받침을 위쪽으로 들어올립니다. **(19)**

뉴나 페프 접기

1. 핸들 높이를 가장 낮게 합니다. **(8)**
2. 핸들 양쪽에 있는 레버를 위로 잡아 당겨 올립니다. **(20)**
3. 핸들을 앞으로 밀어 접습니다. **(20)**
4. 양쪽에 있는 벨크로를 이용하여 고정하여 주십시오. **(1)**

세척과 유지

페프 유모차는 조심스럽고 주의 깊게 다루어져야 하는 장비입니다.

유모차 프레임, 플라스틱, 천 부분은 젖은 헝겊으로 닦아낼 수 있습니다. 표백제나 연마제, 세탁기 사용은 금해주십시오. 실리콘 윤활제는 먼지나 때가 쉽게 붙을 수 있으니 사용하지 마십시오. 직사광선에 장시간 노출 되어 있으면 유모차가 변색 될 수 있습니다.

안전을 위해 뉴나 정식 부품만을 사용하여 주십시오.

물을 사용해 바퀴를 정기적으로 세척하여 오염물질을 제거하여 주십시오.

페프를 오랜 시간 동안 사용하기 위해 비오는 날 사용 후에는 흡수가 잘되는 부드러운 천으로 닦아주십시오.

직사광선에 장시간 노출 또는 오랜 시간 사용으로 인한 천이 변색되거나 찢어지는 등의 현상은 정상입니다.

부품이 찢어지거나 부서짐 또는 빠진 곳이 없이 모든 기능이 정상적으로 작동하는지 정기적으로 확인 해 주십시오. 이러한 경우에는 유모차 사용을 금해주십시오.

품질 보증과 서비스

뉴나 페프의 품질보증기간은 1년입니다. 품질보증기간 내에 제품에 결함이 있을 경우 구매하신 곳으로 연락하여 주십시오. 구매처에서 도움을 받을 수 없는 경우 뉴나 지역영업소로 연락하여 주십시오.

품질보증과 관련된 사항을 처리하는데 필요한 모델명과 시리얼번호는 프레임의 바구니 아래를 확인하여 주십시오.

본 제품을 등록하기 위해 저희 웹사이트 nuna.eu를 방문하여 주십시오.

품질보증조건
제품 구매일로부터 1년간 품질보증을 받으실 수 있습니다. 품질보증은 정당한 수리를 제공하는 것이지 상품을 교환하거나 반품을 해 드리는 것이 아닙니다. 수리를 몇 차례 받으셨다고 해서 품질보증기간이 연장되지는 않습니다. 뉴나는 제품 디자인을 향상함에 있어 사전에 제작된 제품 교환에 대해서는 책임질 의무가 없습니다.

품질보증은 다음 사항에는 해당하지 않습니다.

· 구매 영수증이나 제품 구매 증거가 없는 경우.
· 결함이 정상적인 사용에 의한 결과인 경우.
· 결함이 사고에 의한 결과인 경우.
· 결함이 사용설명서에 의한 조립, 사용, 유지에 따르지 않는 결과인 경우.
· 결함이 적재량 초과에 의한 경우. (최대 적재 무게=15kg)
· 제3자에 의해 수리가 행해진 경우.
· 결함이 뉴나 이외의 다른 액세서리 사용에 의한 경우.

뉴나 제품들을 구입할 수 있는 곳은?

거주하시는 곳의 뉴나 구입처를 찾으신다면 저희 웹사이트 nuna.eu를 방문해 주십시오.
연락처
저희는 저희 제품을 향상, 개발 할 수 있는 새로운 아이디어를 향해 문을 열어놓고 있습니다. 뉴나 제품에 대한 어떤 문의나 의견사항이 있으시면 언제든지 연락해 주십시오.

nuna.eu

Nuna International BV
De Beeke 8, 5469 DW,
ERP The Netherlands

뉴나를 선택해 주셔서 감사합니다!

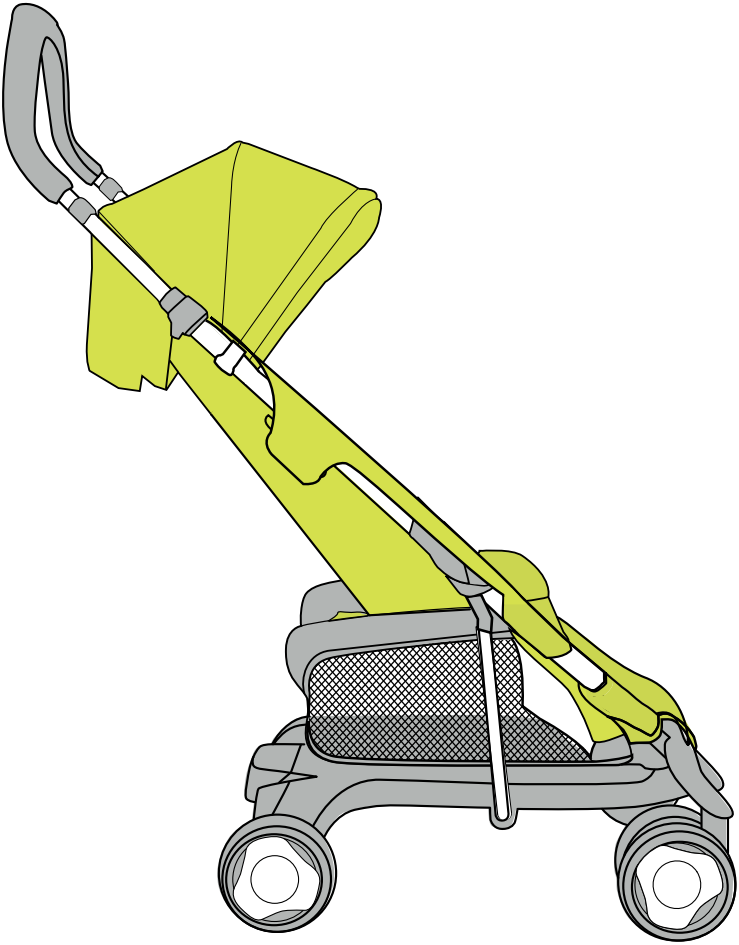

IM-0093D

This product is protected by one or more of the following patents: E.C.D. 000739545-0001 VN12998 ZL200730286130.7 USD580,829S DE202008017305U1 E.C.D. 001130017-0001 E.C.D. 001581521-0001 E.C.D. 001581521-0002 AU319430S AU327715S AU326848S JP1383195

nuna.eu